BRUGSVEJLEDNING

Maxi Move

001.25060.DK Rev 19 • 11/2022

arjo
EMPOWERING MOVEMENT

ADVARSEL

For at undgå skader skal denne brugsvejledning og de medfølgende dokumenter altid gennemlæses, før produktet tages i brug.

Læs denne brugsvejledning grundigt

Designpolitik og ophavsret

® og ™ er varemærker, der tilhører Arjo-koncernen.

© Arjo 2022.

Vi bestræber os på kontinuerlig produktforbedring, hvorfor vi forbeholder os ret til ændringer uden varsel. Indholdet af denne publikation må ikke kopieres, hverken helt eller delvist, uden tilladelse fra Arjo.

Indholdsfortegnelse

Generelle oplysninger 5
Forord 5
Definitioner anvendt i denne vejledning 5
Producentoplysninger 5
Tilsigtet anvendelse 5
Betingelser 6
Levetid 6
Regler vedrørende antallet af personale, der kræves ved forflytning af plejemodtager 6
Sikkerhedsinstruktioner 7
Anvendte symboler 7
Overvejelser vedrørende hjemmeplejeomgivelser 8
Produktbeskrivelse/funktioner 9
Dele, der nævnes i denne vejledning 9
Afstandsbøjler 10
Sejl 11
Kontrolknapper og funktioner 13
Kontrolhåndsæt 13
Betjeningspanel 13
Nødstopknap (rød) 13
Tændknap (grøn) 13
Manuel nødsænkning ved strømsvigt 14
Automatisk afbrydelse 14
Anti-klemmesystem 14
Batteriindikator 14
Dvaletilstand 14
Brugstæller 15
Indstillelige chassisben 15
Hjulbremser 15
Løftearm og afstandsbøjle/bårerammе 15
Sådan benyttes din MAXI MOVE 16
Før man nærmer sig plejemodtageren 16
Elektrisk åbning af V-chassis 16
MAXI MOVE ’Lock and Load’-system 16
Afprøvning af fastgørelsen 17
Betjening af DPS-afstandsbøjlen 18
Sådan løftes fra en stol 18
Løft fra seng 19
Sådan løftes fra gulvet 21
Elektrisk DPS-afstandsbøjle 22
Vedligeholdelse af den automatiske DPS-afstandsbøjle 23
Sådan benyttes afstandsbøjlen til helsejl 23
Sådan løftes fra en stol 24
Løft fra seng 25
Løft fra gulv 25
Sådan benyttes bårerammen 25
Sådan bruges liggesejlet 25
Sådan bruges rembåren 27
Vægt 30
Oplysninger vedrørende plejemodtagerens vægt 30
Beskrivende mærkning/forseglinger, kun CE-enheder 30
Geneftersyn 30
Skærmsymboler/-funktioner 30
Advarselssymbol ved overbelastning 31
Metode A - Vejning før plejemodtageren hænger i sejlet 31
Metode B - Vejning når plejemodtageren allerede hænger sejlet 32
Måleenheder 33

Indholdsfortegnelse

Vægt - Håndkontrolvejledning - miniguide 34
Batteriet lader op 36
Batteripakke 36
Sådan fjernes batteripakken 36
Opladning af batteriet 36
Sikkerhedsregler for batteri og batterioplader 37
Vedligeholdelse af din MAXI MOVE 38
Rengøring og vedligeholdelse af sejl 38
Rengøring, desinfektion og vedligeholdelse af liften 38
Sådan fjernes synligt snavs: 38
Rengøring: 38
Desinfektion: 39
Obligatorisk daglig kontrol 40
Regelmæssig afprøvning 40
Råd om eftersyn 40
Fejlfinding 41
Mærkater 42
Tekniske specifikationer 43
Målangivelser for liften 44
Tillæg - Konfigurationer for vægtens tyngdekraftkode 46
Elektromagnetisk kompatibilitet 47
Elektromagnetisk overensstemmelse 47
Elektromagnetiske emissioner 47
Elektromagnetisk immunitet 48

Generelle oplysninger

Forord

Tak, fordi du har købt et produkt fra Arjo.

Vi bestræber os på at opfylde vores kunders behov og levere de bedst mulige produkter samt træning, der sikrer, at personalet får mest muligt ud af alle Arjos produkter.

Kontakt os, hvis du har brug for flere oplysninger, ønsker at indberette en uventet hændelse eller forringet funktion eller hvis du behøver hjælp med indstilling, anvendelse eller vedligeholdelse af Arjo-produktet.

Hvis der indtræffer en alvorlig hændelse i forbindelse med dette medicinske udstyr, som påvirker brugeren eller plejemodtageren, så bør brugeren eller plejemodtageren rapportere den alvorlige hændelse til producenten af den medicinske enhed eller forhandleren. I EU bør brugere også indberette den alvorlige hændelse til den kompetente myndighed i den medlemsstat, hvor de befinder sig.

Alle henvisninger til plejemodtageren i denne betjeningsvejledning gælder den person, der løftes, og når plejepersonalet omtales, gælder det den person, der betjener MAXI MOVE.

Teknikker, der beskrives i denne vejledning, til påhægtning af sejl og løft af plejemodtagere fra liggende stilling kan anvendes til plejemodtagere, uanset om de ligger på en seng eller på gulvet.

På samme måde anvendes samme teknik til at løfte en plejemodtager fra en stol, som når en plejemodtager løftes fra en kørestol eller fra siddende stilling på kanten af en seng.

BEMÆRK: Nødvendigheden af ekstra plejepersonale til at støtte plejemodtageren skal vurderes fra sag til sag.

Disse anvisninger viser specifikt begge sejl med hæfteklemmer, der anvendes med standard Dynamic Positioning system (DPS) og sejl med befæstelsesløkker til afstandsbøjlen. De samme metoder og teknikker, der blev beskrevet for standard DPS-løftebøjle, kan også anvendes for det elektriske DPS-løftebøjle.

Definitioner anvendt i denne vejledning

ADVARSEL:

Betyder: Forsømmes det at forstå og følge disse anvisninger, kan det medføre, at du eller andre kommer til skade.

FORSIGTIG:

Betyder: Tilsidesættelse af disse anvisninger kan medføre beskadigelse af produktet eller produkterne.

BEMÆRK:

Betyder: Dette er vigtige oplysninger vedrørende den korrekte anvendelse af hjælpemidlet.

Producentoplysninger

ArjoHuntleigh AB
Hans Michelsensgatan 10
211 20 Malmö
SWEDEN

Tilsigtet anvendelse

ADVARSEL: For at undgå personskader, der kan skyldes brugen af dele af ringe kvalitet, anbefaler Arjo kraftigt, at der kun bør benyttes dele, anvist af Arjo, på udstyret og andet tilbehør, der er leveret af Arjo. Uautoriserede ændringer af Arjo-udstyr kan forringe sikkerheden. Arjo er ikke ansvarlig for uheld, hændelser eller manglende funktioner, der skyldes ukyndige ændringer af Arjo-produkter.

MAXI MOVE er en mobil, passiv lift med aftagelig løftebøjle.

MAXI MOVE indgår i en serie kvalitetsprodukter, der er beregnet til at hjælpe plejepersonale på hospitaler, med langvarig pleje, hjemmeplejemiljøer, herunder private hjem, hvor patienter/plejemodtagere:

- sidder i kørestol
- ikke er i stand til at holde sig selv oprejst
- Ikke kan stå uden støtte og ikke kan bære nogen vægt end ikke delvist
- er afhængig af plejepersonale i de fleste situationer.

Eller hvor plejemodtageren:

- er passiv
- er delvis eller helt sengeliggende
- ofte er stiv og har stramme led
- er fuldstændigt afhængig af plejepersonalet.

MAXI MOVE skal altid håndteres af uddannet plejepersonale og i henhold til anvisningerne beskrevet i denne vejledning.

MAXI MOVE er beregnet til brug sammen med Arjo-sejl. Der må kun benyttes sejl og bårer fra Arjo, der er specielt konstrueret til din MAXI MOVE.

MAXI MOVE udstyret med valgfri ekstra lave hjul er ikke beregnet til brug på gulvtæpper.

Generelle oplysninger

Betingelser

- Enheden vedligeholdes og serviceres i overensstemmelse med anbefalingerne i ”Brugsvejledning” samt ”Skema over forebyggende vedligeholdelse”.
- Enheden serviceres til minimumskravene som publiceret i ”Skema over forebyggende vedligeholdelse”.
- Servicearbejde og produktpleje i overensstemmelse med kravene fra Arjo skal begynde, første gang enheden bruges af kunden.
- Hjælpemidlet må kun benyttes til det tilsigtede formål, og indenfor de beskrevne begrænsninger. Der bør kun anvendes Arjo-originaldele.

Levetid

- Den forventede funktionsdygtige levetid for din Arjo-lift samt dens tilbehør er 10 år fra produktionsdatoen, forudsat at følgende betingelser opfyldes:
- Den forventede holdbarhed for stofsejlene og stofbårerne er ca. 2 år fra købsdatoen.
- Den forventede funktionstid gælder kun, hvis sejlene og bårerne er blevet vasket, serviceret og undersøgt i overensstemmelse med brochurerne ”Oplysninger om sejl fra Arjo”, ”Brugsvejledning” og ”Skema over forebyggende vedligeholdelse”.
- Den forventede levetid for andre reservedele, der kan bruges op som f.eks. batterier, sikringer, lamper, gelpuder, filtre, tætningskit, sædeindsatser, madrasser, sikkerhedsseler, polstrede betræk, stropper og snore afhænger af vedligehold og brugen af dette hjælpemiddel.

Reservedele skal serviceres i overensstemmelse med brugsvejledningen samt ”Skema over forebyggende vedligeholdelse”.

Regler vedrørende antallet af personale, der kræves ved forflytning af plejemodtager

De passive og aktive liftserier fra Arjo er konstrueret til at kunne betjenes sikkert af en enkelt person fra plejepersonalet. Der er omstændigheder som f.eks. usamarbejdsvillighed, fedme, kontrakturer osv. som kan betyde, at der er behov for to personer til forflytningen. Det er hver enkelt institutions og det sundhedsfaglige personales ansvar at afgøre, om det er mere relevant med en eller to personer til forflytning baseret på opgaven, antallet af plejemodtagere, omgivelserne samt plejepersonalets evner og færdigheder.

Sikkerhedsinstruktioner

Anvendte symboler

Symboler	Symbolforklaring
	Dette symbol ledsages af en dato (der angiver fremstillingsdatoen) og adressen på producenten.
	Dette symbol angiver, at produktet opfylder forordning (EU) 2017/745 om medicinsk udstyr.
2797	CE-mærkning angiver overensstemmelse med Det Europæiske Fællesskabs harmoniserede lovgivning. Tallene angiver kontrollen, som udføres af et notificeret organ.
Cat: III Myy XXXX	Måleteknisk mærke, der angiver overensstemmelse med direktiv 2014/31/EU (NAWI) - for vægte, der er fremstillet efter 20. april 2016. (Gælder kun klasse III-vægte) yy = år XXXX = Nummer på bemyndiget organ
MD	Angiver, at produktet er medicinsk udstyr ifølge forordning (EU) 2017/745 om medicinsk udstyr.
UDI	Unik udstyrsidentifikator
TÜV SÜD C US	Dette symbol angiver NRTL-certificering gennem TÜV SÜD.
REF	Dette symbol følges af producentens artikelnummer.
SN	Dette symbol følges af producentens serienummer.
	Bortskaffelse af elektrisk og elektronisk udstyr (WEEE). Produktet må ikke smides ud sammen med almindeligt husholdningsaffald eller industriaffald.
	Disse symboler henviser til *brugsvejledningen*.
	Dette symbol angiver en type BF del.
	Dette symbol angiver en risiko for klemning.
	Dette symbol repræsenterer en vægtskala.
III	Dette symbol angiver at vægten er et ikke automatisk instrument, i præcisionsklasse 3.
SWL	Sikker arbejdsbelastning repræsenterer den maksimale belastning for sikker brug af liften.
+ SWL = 299kg / 659lb (72kg /159lb) (227kg /500lb)	Hjælpemidlets samlede maksimumvægt inklusive dets sikre arbejdsbelastning.
Batterioplader relateret	
Der henvises til den vægmonterede batterioplader - brugsvejledning 001-24257-**.	

Fig. 1

Sikkerhedsinstruktioner

Før du benytter MAXI MOVE, skal du gøre dig selv bekendt med de forskellige dele og betjeningsknapper vist på Fig. 3 og andre illustrationer. Læs derefter hele denne vejledning grundigt, før MAXI MOVE tages i brug. Oplysningerne i vejledningen er afgørende for hjælpemidlets korrekte betjening og service. De bidrager til at beskytte produktet og sikrer, at hjælpemidlet fungerer til din tilfredshed. Nogle af oplysningerne i vejledningen er vigtige for din sikkerhed og skal læses grundigt for at undgå skader. Hvis der er dele af vejledningen, der synes forvirrende eller vanskelige at forstå, skal du henvende dig til Arjo (telefonnummeret findes på sidste side i vejledningen).

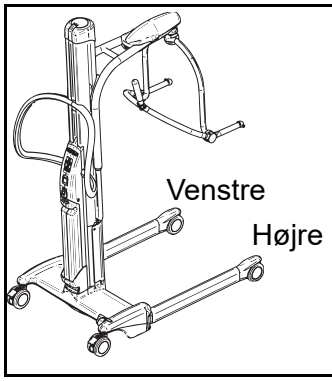

Når der henvises til venstre eller højre i denne vejledning, er det som set fra plejepersonalets stilling bag MAXI MOVE med ansigtet vendt fremad.

Fig. 2

Dette produkt er blevet konstrueret og fremstillet til at give problemfri brug. Produktet indeholder dog komponenter, der kan slides op med regelmæssig brug.

FORSIGTIG: Nogle af disse dele er kritiske med henblik på sikker betjening af liften. De skal efterses og serviceres regelmæssigt samt udskiftes efter behov.

Se også afsnittet ”Vedligeholdelse af din MAXI MOVE”.

FORSIGTIG: Der må kun bruges ARJO-sejl og -bårer, der er specielt konstrueret til MAXI MOVE.

ADVARSEL: Før brug af MAXI MOVE skal en kvalificeret læge foretage en klinisk vurdering af plejemodtagerens egnethed til forflytning, og lægen skal tage i betragtning, at forflytningen blandt andet kan påføre et betydeligt tryk på plejemodtagerens krop. En forflytning bør kun udføres, når det ikke vil forringe plejemodtagerens sundhedstilstand.

ADVARSEL: Plejemodtagere med spasticitet kan løftes, men plejepersonalet skal sørge for at understøtte plejemodtagernes ben, for at forebygge at risiko for fald og personskader.

ADVARSEL: MAXI MOVE må ikke overbelastes med en vægt over den godkendte løftekapacitet for det påhæng/tilbehør, der har den laveste løftekapacitet, for at undgå at plejemodtager kommer til skade. Hvis den maksimale last er forskellig for gulvlift, afstandsbøjlen og kropsunderstøttelsesenheden (dvs. sejlet), skal man altid følge den laveste maks. last.

Pas på, når der løftes aftagelige dele/ekstraudstyr som f.eks. bårerammer, afstandsbøjle osv. at ingen kommer til skade.

Prøv ikke at løfte hele liften manuelt.

FORSIGTIG: Selv om den er fremstillet til en meget høj standard, må MAXI MOVE og tilbehøret ikke efterlades på fugtige eller våde steder.

MAXI MOVE og dens tilbehør (bortset fra sejl og udstyr godkendt af Arjo til våde miljøer) må under ingen omstændigheder oversprøjtes med vand f.eks. under bruseren.

ADVARSEL: Før en plejemodtager løftes, er det tilrådeligt, at du gør dig bekendt med og forstår, hvordan de forskellige betjeningsknapper og funktioner på MAXI MOVE virker, samt at udføre evt. handlinger vedrørende eftersynsprocedurer.

MAXI MOVE kan leveres med et udvalg af ekstraudstyr, som evt. ikke alle beskrives i denne vejledning. Hvis MAXI MOVE er monteret med en alternativ/ekstra underenhed, som f.eks. bårer osv. skal man altid læse den separate, relevante betjeningsvejledning, foruden denne vejledning, før der gøres forsøg på at betjene liften.

Dette produkt er beregnet til at blive betjent ene og alene af en hjælper. Plejemodtageren bør ikke udføre nogen funktion mht. betjening af dette produkt. Til visse plejemodtagere kan det blive nødvendigt at få hjælp fra et andet plejepersonalet.

Overvejelser vedrørende hjemmeplejeomgivelser

ADVARSEL: MAXI MOVE er ikke beregnet til at blive betjent af børn. Det kan medføre alvorlige personskader.

BEMÆRK: Grundig rengøring skal foretages, når MAXI MOVE har været i nærheden af dyr. Hår fra kæledyr, der fanges i enheden, kan forringe produktets funktion.

ADVARSEL: Dette produkt indeholder mindre dele, der kan udgøre kvælningsfare for børn, hvis de sluges eller indhaleres.

Produktbeskrivelse/funktioner

Dele, der nævnes i denne vejledning

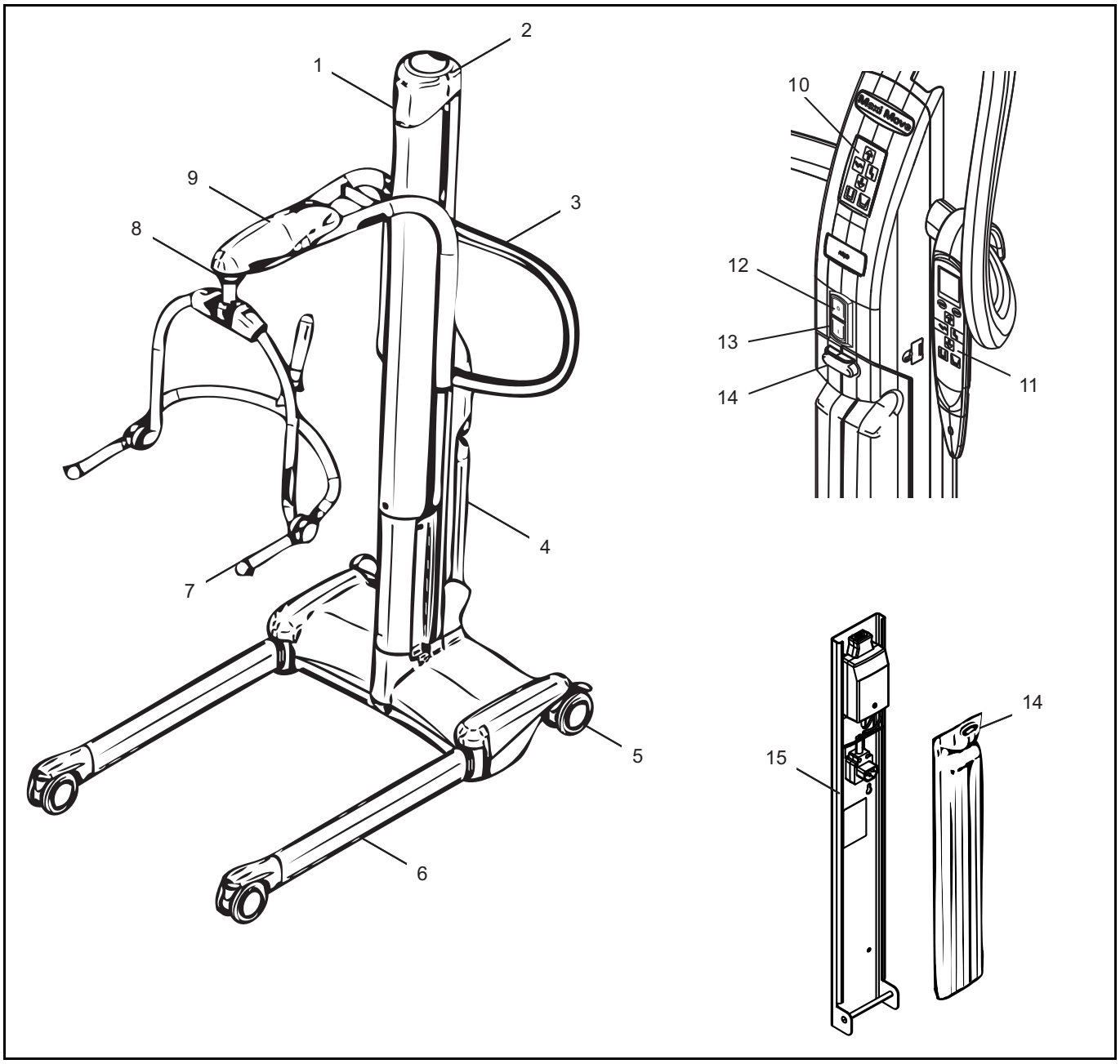

Fig. 3

1) Mast	13) Afbryderknap
2) Mastbetræk	14) Batteriudløserknap
3) Håndtag	15) Batterioplader
4) Liftens batteripakke	16) 2-punkts afstandsbøjle til helsejl (hvor inkluderet)*
5) Drejehjul med bremse	17) Medium Combi til helsejl (hvor inkluderet)*
6) Justerbare ben på stellet	18) 4-punkts afstandsbøjle til helsejl (hvor inkluderet)*
7) Mellemstor DPS-afstandsbøjle (hvor inkluderet)*	19) Lille DPS-afstandsbøjle (hvor inkluderet)*
8) ”Lock and Load”-afstandsbøjlesystem	20) Mellemstor, eldrevet DPS-afstandsbøjle (hvor inkluderet)*
9) Løftearm	21) Stor, eldrevet DPS-afstandsbøjle (hvor inkluderet)*
10) Betjeningspanel	22) Båreophæng (hvor inkluderet)*
11) Håndkontrol	
12) Nødstopknap	

*Se side 10 og 11 for yderligere oplysninger.

Afstandsbøjler

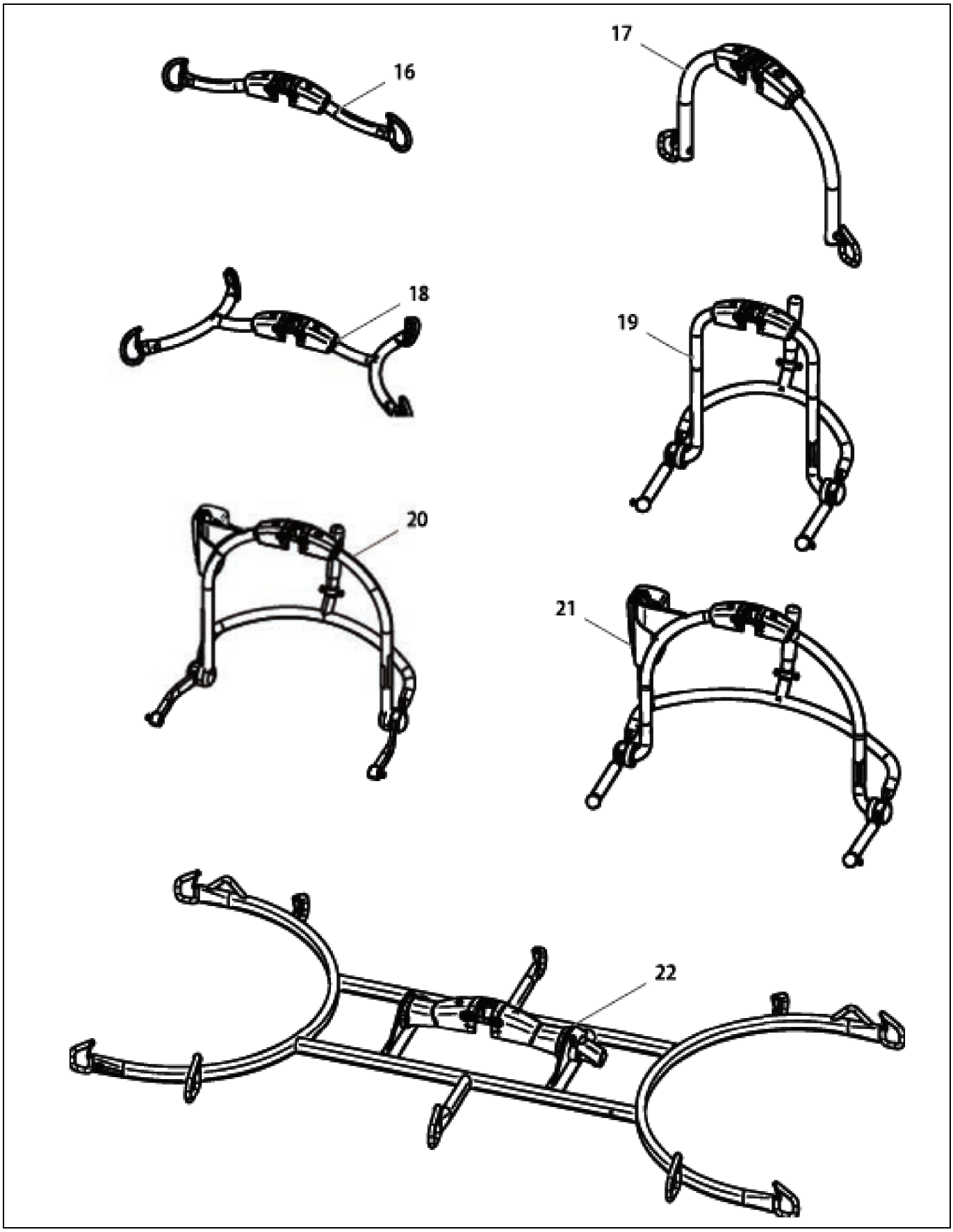

Fig. 4

	Navn	Tilsigtet anvendelse
7	Mellemstor DPS-afstandsbøjle	4-punkts bærestang anvendt til at løfte en plejemodtager fra siddende position til liggende position ved hjælp af Clip Sling fra Arjo. Beregnet til brug sammen med Arjos monteringssystem med T-stang.
16	2-punkts afstandsbøjle til helsejl	2-punkts bærestang anvendt til at udføre forflytninger fra forskellige positioner ved hjælp af et løkkesejl fra Arjo. Beregnet til brug sammen med Arjos monteringssystem med T-stang
17	Medium Combi til helsejl (700-19303)	
18	4-punkts afstandsbøjle til helsejl (700-19331)	4-punkts bærestang anvendt til at udføre forflytninger fra forskellige positioner ved hjælp af et løkkesejl fra Arjo. Beregnet til brug sammen med Arjos monteringssystem med T-stang.
19	Lille DPS-afstandsbøjle	4-punkts bærestang anvendt til at løfte en plejemodtager fra siddende position til liggende position ved hjælp af Clip Sling fra Arjo. Beregnet til brug sammen med Arjos monteringssystem med T-stang.
20	Mellemstor, eldrevet DPS-afstandsbøjle (700.19311)	
21	Stor, eldrevet DPS-afstandsbøjle (700.19316)	
22	Bårestativ	Den foldbare bårerame til Maxi Move er beregnet til brug i forbindelse med forflytninger i rygleje i kombination med et liggesejl, en rembåre eller en scoop-båre

Fig. 5

Sejl

Standardprogrammet af MAXI MOVE sejl kan bære 227 kg (500 lb) med standardløftearmen og 130 kg (287 lb) med den udvidede løftearm. Afstandsbøjlen til børn kan bære 125 kg (275 lb). Alle sejl er størrelseskodede med kantebånd eller hæftestrop i forskellige farver:

Serien til børn:

- Grå - Ekstra Ekstra Small- XXS
- Brun - Extra Small - XS
- Rød - Small - S

Standardserien:

- Gul - Medium - M
- Grøn -Large - L
- Lilla - Large Large - LL
- Blå - Ekstra large - XL
- Terrakotta - ekstra ekstra large - XXL

Læs altid mærkaten på sejlet, der anvendes, for at kontrollere den faktiske sikre arbejdsbelastning (SWL).

Der sidder en mærkat på afstandsbøjlen til hurtig kontrol af farve-til-størrelse (se afsnittet ”Mærkater”).

Et sortiment af specialsejl kan fås som tilbehør. Kontakt en Arjo-repræsentant, vedrørende disse sejl eller specialsejl.

Du kan se flere oplysninger om sejlenes kompatibilitet, brug og påhæng i betjenings- og produktvedligeholdelsesvejledning til sejl.

ADVARSEL: Der må kun benyttes sejl og bårer fra Arjo, der er specielt konstrueret til MAXI MOVE for at forebygge faldrisici og personskader. De viste sejlprofiler (se Fig. 6) vil hjælpe med at identificere de forskellige Arjo-sejl og -stofbårer, der kan fås.

Hvis der skal benyttes Arjo Flites (engangssejl) til MAXI MOVE, skal du altid læse den særlige betjeningsvejledning til Arjo Flites (se BVL for det relevante sejl) foruden denne vejledning før brug.

ADVARSEL: Sejl fra Arjo med et hovedstykke har to lommer i hovedsektionen. Disse skal indeholde forstærkningsindsatser af plastik under anvendelse for at undgå personskader. Sørg for, at disse forstærkninger altid placeres i sejlets lommer, før sejlet benyttes.

ADVARSEL: Arjo advarer om den mulige fare for strangulering, der er forbundet med anvendelse af sejl. De nødvendige forholdsregler skal tages for at forhindre dette.

ARJO-standardprofiler for sejl, der kan bruges til MAXI MOVE

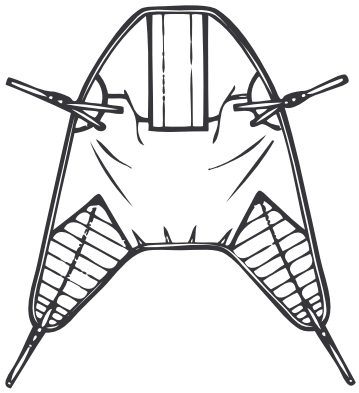

4-punkts polstret helsejl

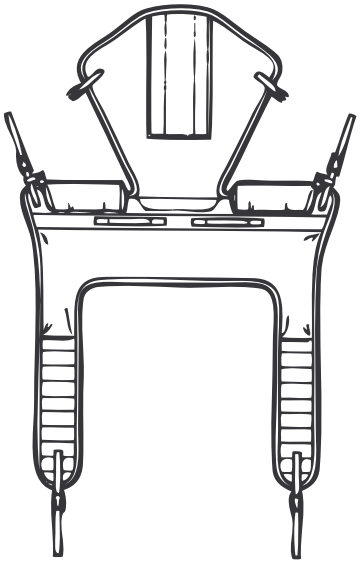

4-punkts toiletsejl

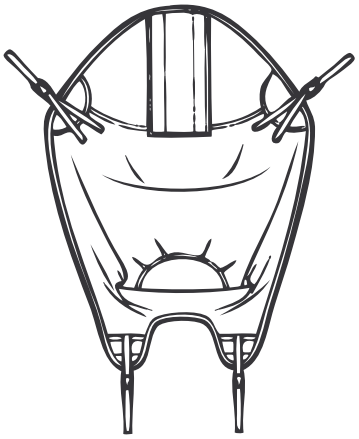

4-punkts sejl til benamputerede

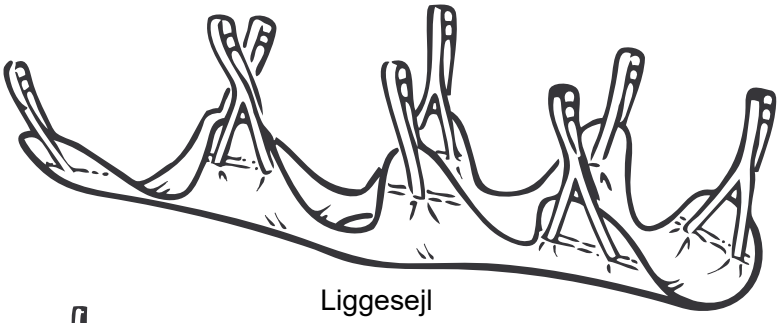

Liggesejl

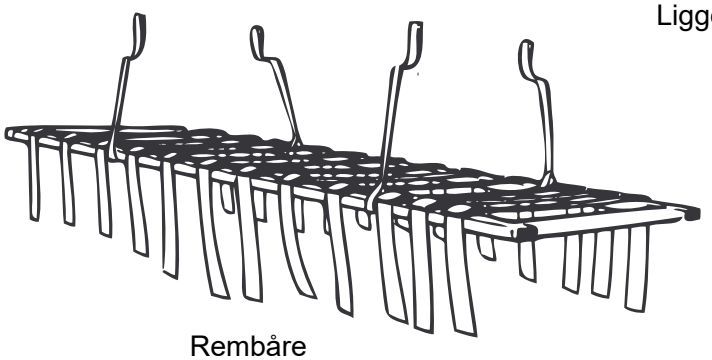

Rembåre

(se BVL til Arjos rembåre)

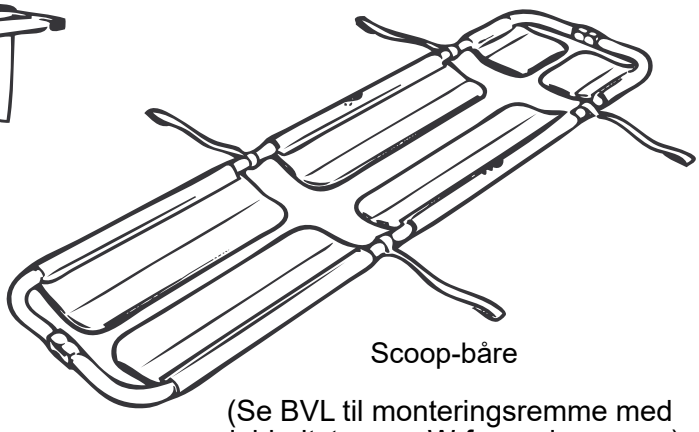

Scoop-båre

(Se BVL til monteringsremme med dobbeltstrop og W-formede remme)

BEMÆRK: Andre sejlmodeller kan også fås. Kontakt en Arjo-repræsentant for at få yderligere oplysninger.

Fig. 6

Kontrolknapper og funktioner

Kontrolhåndsæt

(Se Fig. 7) Løftearmen løftes eller sænkes, chassisbenene åbnes eller lukkes og den automatiske DPS-afstandsbøjle betjenes ved at bruge de tilhørende knapper på håndkontrollen. Der er trykt ikoner med retningspile på hver enkelt knap.

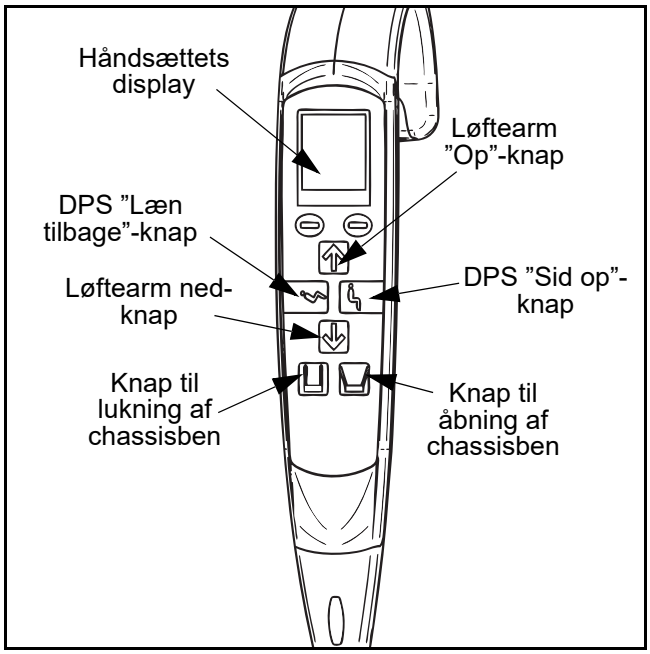

Fig. 7

Hvis knappen slippes under en funktion, standser den automatiske bevægelse øjeblikkeligt. Når håndbetjeningen ikke er i brug, skal den hænges over manøvreringshåndtaget bag på masten til brug senere.

Betjeningspanel

(Se Fig. 8) Denne ekstra funktion, som findes på MAXI MOVE, består af et betjeningspanel med to kontakter, der fungerer parallelt med håndkontrollen. Den gør det muligt at betjene liften automatisk fra selve liftmasten så vel som ved at bruge håndkontrollen til fjernbetjening. Ligesom på håndbetjeningen er der trykt ikoner med retningspile på hver enkelt knap.

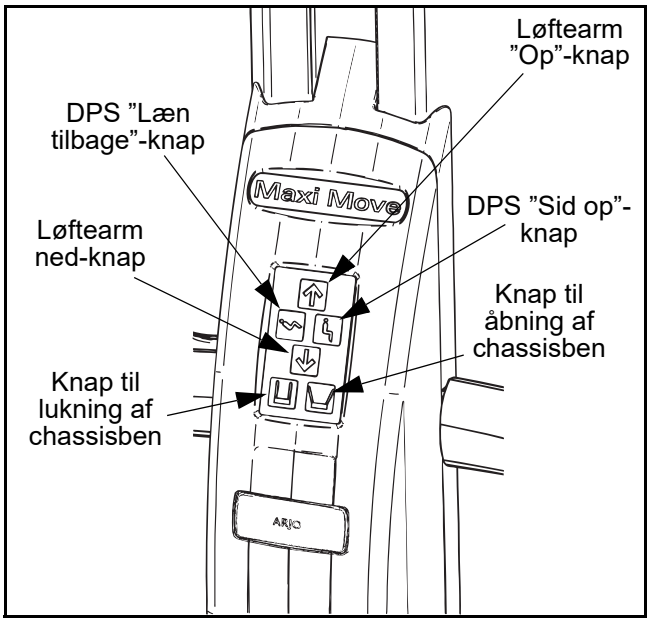

Fig. 8

Nødstopknap (rød)

(Se Fig. 9) I nødstilfælde, hvis du øjeblikkeligt skal standse eldrevet bevægelse (på anden måde end ved bare at slippe knappen på håndbetjeningen eller betjeningspanelet), skal du trykke på nødstopknappen på betjeningspanelet.

Når der er trykket på nødstopknappen, skal der trykkes på den grønne afbryderknap, før hjælpemidlet vil kunne betjenes igen. Dette gøres ved blot at trykke på knappen.

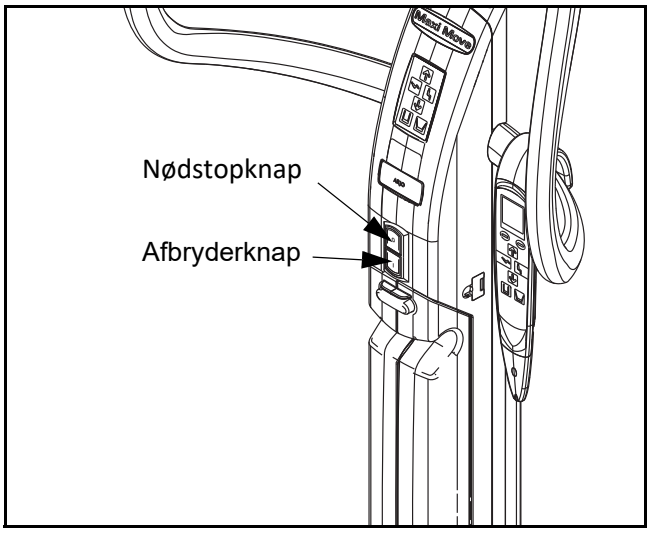

Fig. 9

Tændknap (grøn)

(Se Fig. 9) Denne knap, der er placeret ved siden af nødstopknappen, benyttes til at tænde for enheden.

Manuel nødsænkning ved strømsvigt

Hvis strømmen svigter fuldstændigt pga. tab af batteristrøm eller anden elektrisk fejlfunktion, kan løftearmen sænkes ved først at løfte den røde arm til nødsænkning, der findes på bagsiden af masten (se Fig. 10).

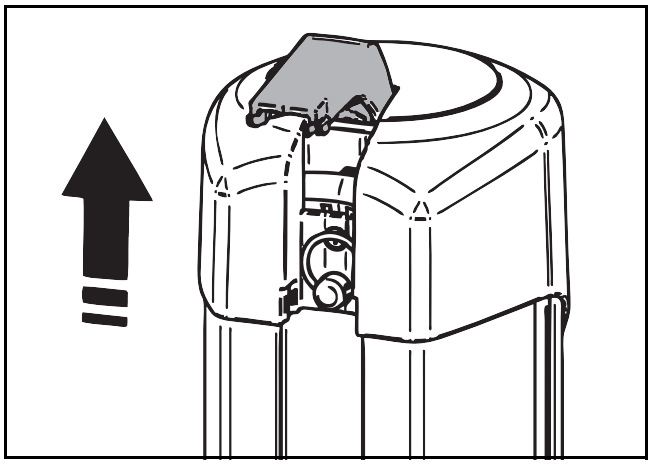

Fig. 10

Fjern derefter den blotlagte låsepal fra sin placering under den røde nødsænkningsarm (se Fig. 11).

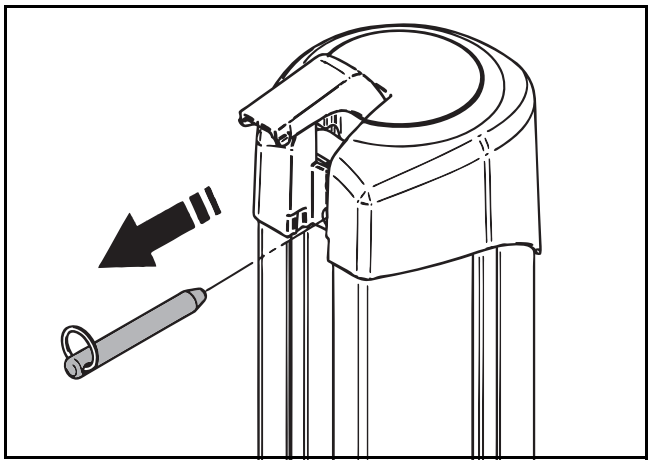

Fig. 11

Endelig bruges håndtaget som et håndsving, der drejes med uret (se Fig. 12). En hel akselomdrejning i urets retning sænker mastens løftearm med 10 mm (3/8 in).

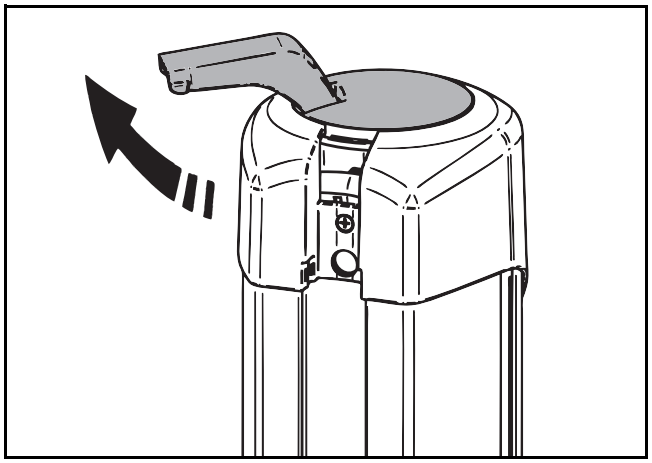

Fig. 12

ADVARSEL: Hvis masten er højt oppe, og den manuelle nødsænkningsfunktion skal benyttes, skal man altid sørge for, at det er muligt at få adgang til betrækket på en egnet og sikker måde.

Hvis man er nødt til at bruge nødsænkningsfunktionen, skal liften straks tages ud af brug og Arjo-serviceafdelingen kontaktes.

Automatisk afbrydelse

Dette er ikke en brugerbetjeningsknap, men en funktion, der er indbygget i liftens elektronik.

Hvis liften overbelastes utilsigtet ved at prøve at løfte eller sænke en last, der er tungere end tilladt, slås en automatisk stopfunktion til med henblik på at forhindre liften i at løfte en vægt, der ligger over sikker arbejdsbelastning (SWL). Dette standser automatisk liftens bevægelse.

Hvis dette sker, skal man slippe knappen til løft af liften på håndbetjeningen eller betjeningspanelet. Insister ikke på at løfte lasten. Sørg for, at MAXI MOVE kun betjenes inden for den sikre arbejdsbelastning.

Anti-klemmesystem

Dette er ikke en brugerbetjeningsknap, men en funktion, der er indbygget i liftens elektronik.

Pas især på ikke at sænke afstandsbøjlen eller båren ned på plejemodtageren eller en anden forhindring Hvis dette skulle ske, kobles enhedens ”anti-klemme” system ind, og motorens standser. Al nedadgående bevægelse standser således. Hvis dette sker, skal man straks slippe løftearm knappen Ned, og trykke på løftearm knappen Op for at løfte løftearmen, indtil liften er fri. Fjern så forhindringen.

Batteriindikator

Batteriindikatoren til MAXI MOVE er en funktion, der findes på håndbetjeningen. Se afsnittet ”Opladning af batteri” for en beskrivelse af betjeningsmåden.

Dvaletilstand

MAXI MOVE er udstyret med en strømsparefunktion, der sætter maskinen i ”dvaletilstand”, når den ikke benyttes i et kort stykke tid. Enheden sættes i dvaletilstand i to trin:

1) Efter to minutters inaktivitet (hvor der ikke trykkes på knapper på enten håndbetjeningen eller betjeningspanelet), vil håndbetjeningens skærm skifte til dvaletilstand. Skærmen kan skiftes fra dvaletilstand ved at trykke på en knap på håndbetjeningen eller betjeningspanelet. Der vil være tre sekunders forsinkelse, hvorefter enheden er helt klar til brug.
2) Efter seks minutters inaktivitet vil hele enheden blive sat i dvaletilstand og vil kun starte igen, når der trykkes på en knap enten på håndbetjeningen eller betjeningspanelet. Der vil være tre sekunders forsinkelse, hvorefter enheden er helt klar til brug.

Brugstæller

Brugstællerfunktionen findes på håndbetjeningen, og viser den akkumulerede tid (i timer), som liftmasten har været benyttet til at løfte og sænke.

Til at begynde med vil skærmen vise ”0.0” øverst i skærmbilledet (lige over de store cifre for vægten), hvilket angiver 0 timers brug. Målingen vil stige i trin på 0,1, når der er akkumuleret yderligere seks minutters tid. Bemærk, at tælleren kun registrerer mastbevægelser. Det indvirker ikke på brugstælleren, at enheden blot er tændt, at den automatiske DPS anvendes, eller at benvidden justeres.

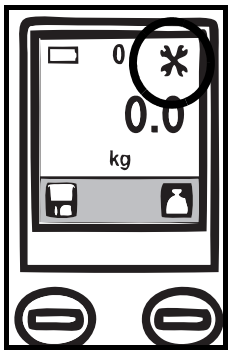

Servicesymbolet tjener som påmindelse om behovet for årlig service af produktet. Dette vil blive vist på håndbetjeningens skærm, når brugstælleren når 175 timer. Dette mål repræsenterer den gennemsnitlige tid, en lift vil blive brugt i løbet af ét år. Servicesymbolet vil evt. blive vist før eller efter udløbet af et år afhængig af brug af enheden.

Når servicesymbolet vises, vil enheden stadig være sikker at bruge, men det årlige service bør dog foretages så snart som rimeligt muligt.

Teknikeren skal nulstille skærmen til ”0.0”, når det årlige eftersyn er udført, for at man kan holde øje med, hvornår det efterfølgende eftersyn skal foretages.

Indstillelige chassisben

(Se Fig. 13) Chassibenene åbnes ved at trykke på ”åbn ben”-knappen på enten håndkontrollen eller betjeningspanelet. Når knappen slippes, standser bevægelsen og chassisbenene forbliver i den aktuelle position. Ved forflytning af en plejemodtager skal chassisbenene være i den lukkede-indstilling.

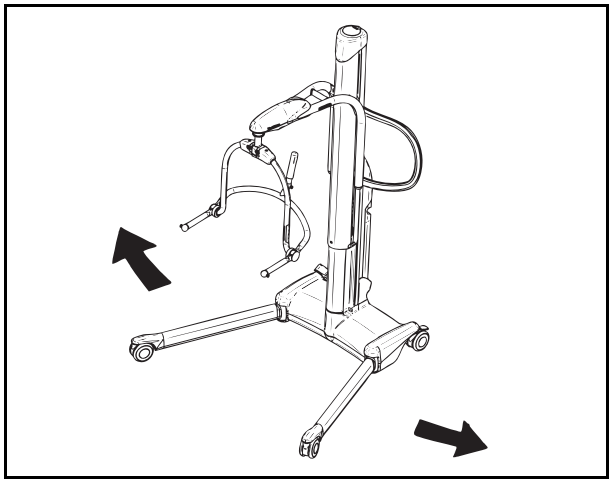

Fig. 13

Hjulbremser

(Se Fig. 14) Chassisets baghjul er forsynet med bremser, der kan betjenes med foden for at holde MAXI MOVEpå plads.

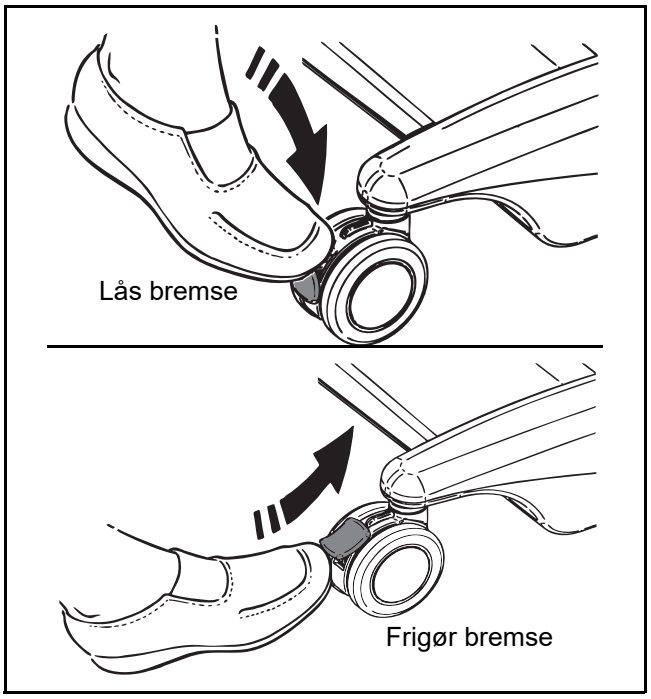

Fig. 14

Løftearm og afstandsbøjle/bårerammе

(Se fig. 3) MAXI MOVE er udstyret med en lynkoblingsenhed, der gør det muligt at bruge forskelligt udstyr som f.eks. afstandsbøjler til helsejl/DPS, bårerammer osv. Se afsnittet ”Sådan benyttes din MAXI MOVE” for at læse den fuldstændige vejledning til montering eller udskiftning af tilbehør.

Sådan benyttes din MAXI MOVE

Før man nærmer sig plejemodtageren

Kontrollér, at den leverede batteripakke er fuldt opladt før brug (se vejledningen vedrørende genopladning af batterier i afsnittet ”Opladning af batteri”). Når batteriet er helt opladet, fjernes det fra opladeren og sættes tilbage i MAXI MOVE. Placer først fordybningen i bunden af batteripakken hen over fremspringet i bunden af batterikassen til sikringslåsen, derefter drejes batteriet på plads, indtil sikringslåsen er i indgreb. Elektrisk forbindelse oprettes automatisk.

Sørg for, at den grønne strømknap (sidder under betjeningspanelet) trykkes ind (se Fig. 9).

Sørg for, at der er et udvalg af sejltyper og -størrelser til rådighed til alle forflytninger, som det er sandsynligt vil blive udført med MAXI MOVE.

Plejepersonalet bør altid fortælle plejemodtageren, hvad der skal ske, og have det rette sejl klar. Hvis det er muligt, skal man altid nærme sig plejemodtageren forfra.

BEMÆRK: Med henblik på at sikre optimal komfort for plejemodtageren bør man ikke lade ham/hende holde fast i afstandsbøjlen eller løftearmen.

ADVARSEL: Før masten hæves, skal du kontrollere, at der er tilstrækkelig fri plads over MAXI MOVE for at garantere sikkerheden for plejemodtager og omkringstående personer, samt for at undgå personskader. Vær meget forsigtig, når der foretages løft ved siden af en dørkarm.

ADVARSEL: Under forflytning skal du altid kontrollere, at der er tilstrækkelig fri plads over MAXI MOVE for at garantere sikkerheden for plejemodtager og omkringstående personer, samt for at undgå personskader. Vær meget forsigtig, når liften manøvreres gennem døråbninger.

Chassisbenene kan om nødvendigt åbnes, så de går rundt om en stol eller en kørestol.

Elektrisk åbning af V-chassis

Tryk på ”åbn benene”-knappen på håndbetjeningen eller betjeningspanelet, indtil den ønskede vidde mellem chassisbenene er opnået. Luk ved at trykke på ”luk benene”-knappen. Bevægelse vil standse, hvis knappen slippes, uanset om der åbnes eller lukkes.

Når man åbner eller lukker benene på et automatisk chassis, skal man passe på, at der ikke står noget i vejen for chassisbenene, mens de er i bevægelse. Man skal f.eks. vær ekstra opmærksom, når benene manøvreres omkring stole eller døråbninger. Liften må kun flyttes, når chassisbenene er i lukket position.

MAXI MOVE ’Lock and Load’-system

Hvis det bliver nødvendigt at montere eller udskifte udstyr som f.eks. ombytning af afstandsbøjle eller en bårerammе, skal du gøre følgende:

Sådan afmonteres udstyret: Hold det forsigtigt, og tryk låseklemmens tommelflader ned for at frigøre den fra T-stangen (se fig. 15A). Fortsæt med at trykke på låseklemmen, og løft så udstyret opad og væk fra T-stangen (se fig. 15B og fig. 15C). Opbevar udstyret korrekt til senere anvendelse.

Sådan monteres udstyr: Vælg det udstyr, der skal benyttes – håndter det forsigtigt, med låseklemmens tommelflader vendt imod dig – fordybningen i udstyret placeres omkring T-stangens skaft (se fig. 15D). Sørg for, at udstyret falder ned over T-stangen samt at låseklemmen går helt i indgreb. (se Fig. 16).

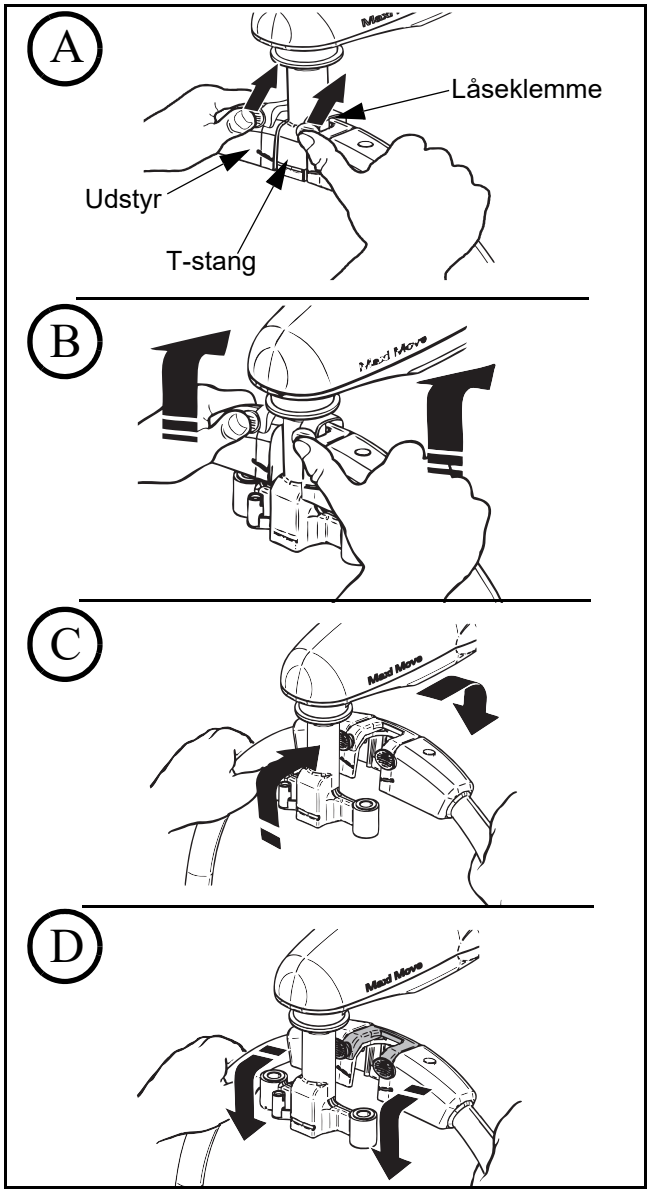

Fig. 15

ADVARSEL: Undgå rygskader og vær forberedt på at holde udstyrets fulde vægt, når det fjernes fra løftearmen.

Ved stort udstyr eller hvis man ikke er sikker på, at man kan løfte og holde udstyret sikkert, skal man bede en anden person om hjælp eller støtte anordningen på en seng eller stol.

Sådan benyttes din MAXI MOVE

KORREKT

Markeringerne på udstyret er rettet ind, så de flugter.

KORREKT

Låseklemmen er helt i indgreb; udstyret er forsvarligt fastgjort.

ADVARSEL: Det skal altid kontrolleres, at udstyret er låst på plads ved at: 1) kontrollere markeringerne på udstyret, der viser at det er rettet korrekt ind, og 2) kontrollere, at låseklemmen er helt i indgreb og således sikre, at udstyret er forsvarligt fastgjort. En usikret afstandsbøjle kan medføre at plejemodtageren tabes.

FORKERT

Markeringerne på udstyret er ikke rettet ind, så de flugter.

FORKERT

Låseklemmen er IKKE helt i indgreb; udstyret er ikke forsvarligt fastgjort.

Fig. 16

ADVARSEL: Udstyret MÅ IKKE sænkes ned på stive flader (som f.eks. en seng, et gulv, en kørestols armlæn osv.), med henblik på at undgå risikoen for at udstyret løsner sig fra T-stangen. Løsnet udstyr kan senere komme helt løs fra enheden, så plejemodtageren falder ned.

Afprøvning af fastgørelsen

Man kan sikre, at udstyret er sikkert forbundet og fastgjort til T-stangen ved at holde godt fast i udstyret med begge hænder, uden at skubbe på låseklemmens tommelpuder, og løfte udstyret opad med fast hånd (se Fig. 17). Hvis udstyret løsner sig fra T-stangen, må MAXI MOVE IKKE benyttes. Kontakt din lokale Arjo-repræsentant.

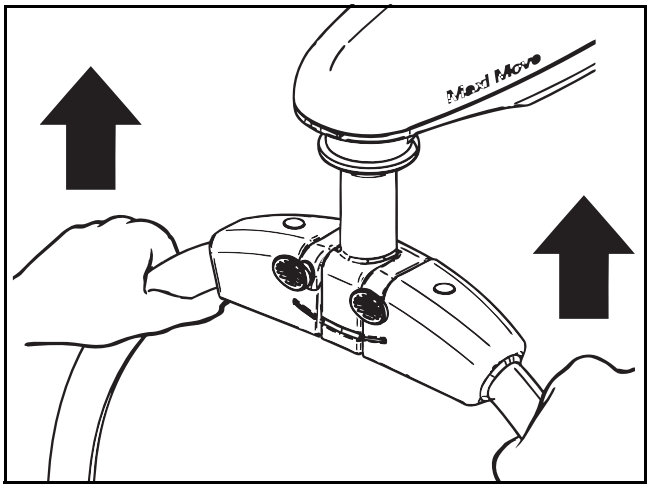

Fig. 17

ADVARSEL: Det skal altid kontrolleres, at udstyret er låst på plads ved at: 1) kontrollere markeringerne på udstyret, der viser at det er rettet korrekt ind, og 2) kontrollere, at låseklemmen er helt i indgreb og således sikre, at udstyret er forsvarligt fastgjort.

Betjening af DPS-afstandsbøjlen

Sådan løftes fra en stol

Læg sejlet rundt om plejemodtageren, så det nederste af hans/hendes rygsøjle er dækket, og hovedstykket på sejlet ligger bag hovedet. Træk hver af benstropperne ud fra under lårene, så de stikker frem på indersiden af lårene (se Fig. 18).

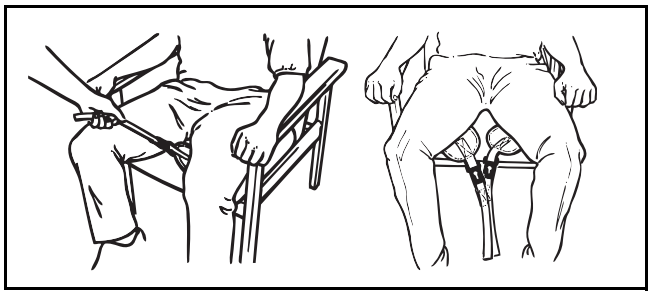

Fig. 18

Kontrollér, at styrehåndtaget på afstandsbøjlen vender væk fra plejemodtageren, og at den åbne del af afstandsbøjlen er i eller lige under skulderhøjde (se Fig. 19).

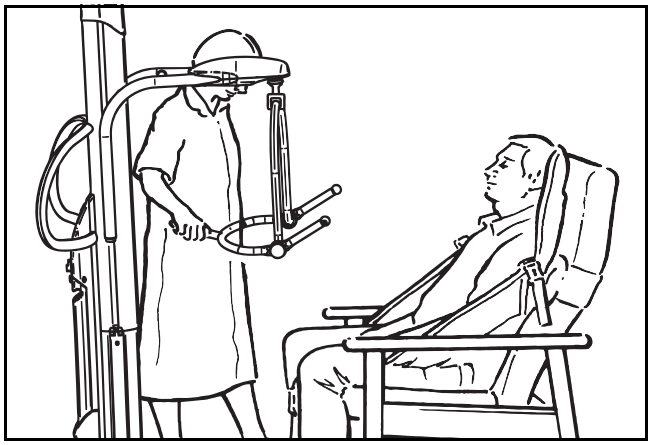

Fig. 19

Sørg for, at MAXI MOVE er tæt nok på til, at skulderremmene på sejlet kan hægtes på løftebøjlen. Det kan det blive nødvendigt at sætte plejemodtagerens fødder op på eller ud over chassiset, for at opnå dette.

ADVARSEL: Når sejlet til DPS-afstandsbøjlen monteres og løftes, skal man sikre sig, at plejemodtagerens hænder og arme hele tiden holdes inden for sejlet for at undgå personskader. Man må ikke lade plejemodtageren holde fast i afstandsbøjlen.

Når MAXI MOVE er på plads, skal skulderstropperne hægtes på sejlhæftepunkterne på afstandsbøjlen (se Fig. 20).

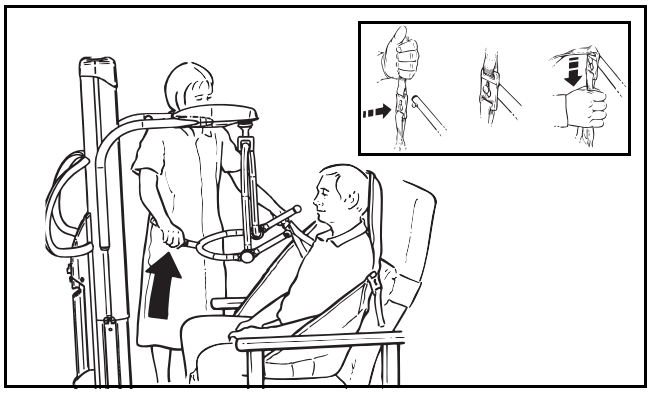

Fig. 20

FORSIGTIG: Chassisets bagerste rullehjul har bremser, der kan betjenes med foden efter behov (se fig. 13). Chassisbremserne må ikke bruges på dette tidspunkt, da plejemodtagerens stilling vil tilpasse sig liftens tyngdepunkt, imens plejemodtageren løftes.

Tryk ned på styrehåndtaget på afstandsbøjlen, og hægt benstropperne på hæfteklemmerne (se Fig. 21).

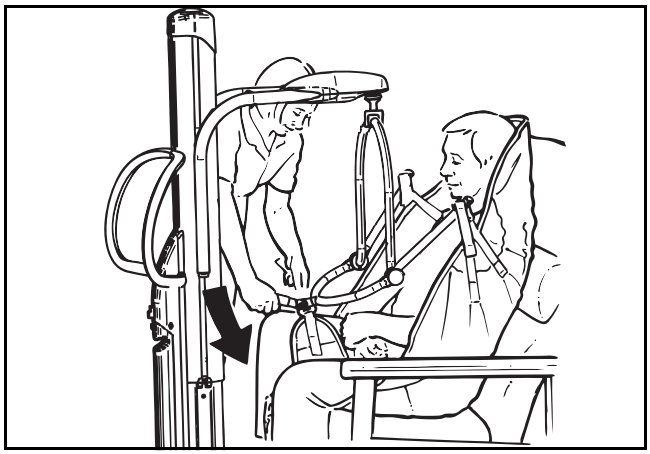

Fig. 21

Den lige fastgørelse af benclipsene anbefales til de fleste plejemodtagere (se Fig. 22).

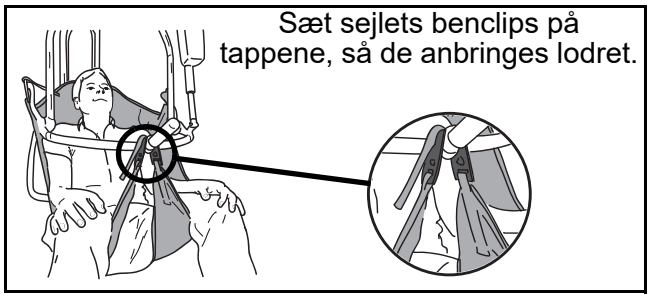

Fig. 22

Hvis plejemodtageren har tendens til at sparke benclipsen af, skal den krydsede fastgørelse af benclipsene anvendes, hvorved det forhindres, at clipsen sparkes af (se Fig. 23).

Fig. 23

Om nødvendigt sænkes afstandsbøjlen ved brug af håndbetjeningen, idet man skal passe på ikke at sænke det ned på plejemodtageren. Hvis dette skulle ske utilsigtet, er der en indbygget stopanordning, som vil forhindre videre nedadgående bevægelse. Hold op med at trykke på knappen ”løftearm ned” på håndbetjeningen.

Hvis knappen på håndbetjeningen slippes under løft og sænkning, vil den automatiske bevægelse standse øjeblikkeligt.

Hvis plejemodtageren skal løftes ud af sengen, foretrækker noget plejepersonale at fastgøre benstropperne først. Det gælder især for plejemodtagere med kraftige lår. I så tilfælde skal der trykkes ned på styrehåndtaget på afstandsbøjlen og benstroppernes hæfteklemmer sættes på. Tilt så afstandsbøjlen ned mod skuldrene for at sætte skulderhæfteklemmerne på.

FORSIGTIG: Kontrollér altid før og under løft af plejemodtageren, at hæfteklemmerne til sejlet er helt på plads, og i spænd efterhånden som plejemodtagerens vægt løftes.

Før forflytning begynder, skal plejemodtageren vendes, så han/hun vender ansigtet mod plejepersonalet i omtrent samme højde som en almindelig stol. Dette giver plejemodtageren tillid og værdighed.

Husk at slå bremserne fra, hvis de har været slået til, før forflytning af plejemodtageren påbegyndes.

Løft plejemodtageren med håndkontrollen, og placér ham/hende i en bekvem stilling før forflytning (se Fig. 24). Det specialkonstruerede sejl og hovedstykket gør det muligt for blot én enkelt person at gennemføre hele løftet alene.

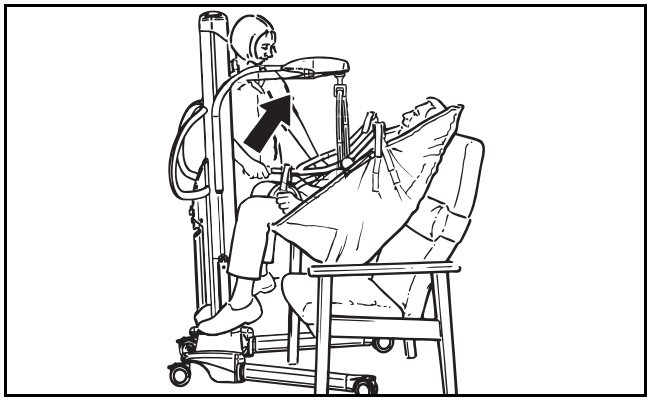

Fig. 24

Kør liften væk fra stolen. Hældningsvinklen kan justeres, så det bliver mere behageligt for urolige plejemodtagere. Liften kan nu vendes imod det næste overførselspunkt (se Fig. 25).

ADVARSEL: Gør ikke forsøg på at bevæge liften ved at trække i eller skubbe på masten, løftearmen, afstandsbøjlen eller plejemodtageren, da dette kan få liften til at vælte og medføre personskader. Brug altid manøvreringshåndtaget, når liften køres omkring.

ADVARSEL: Når afstandsbøjlen sænkes, skal man sikre sig, at plejemodtagerens og plejepersonalets ben og fødder er helt fri af alle liftens dele, for at undgå personskader og/eller beskadigelse af liften. Sejlets klemmer til benremmene fulgt af skulderremmenes klemmer må kun hægtes af, når plejemodtagerens kropsvægt til fulde understøttes af sengen.

ADVARSEL: Sørg altid for, at der er tilstrækkelig afstand rundt om plejemodtageren og enheden for at undgå at støde imod noget under forflytninger.

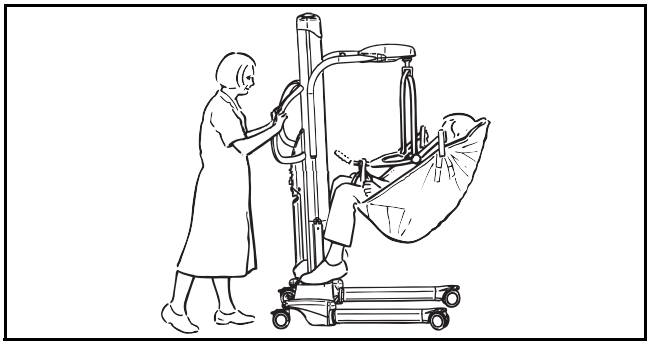

Fig. 25

Når plejemodtageren sænkes igen, skal styrehåndtaget sænkes for at placere plejemodtageren i siddende stilling. Således undgås yderligere løftning. Pas på ikke at skubbe for hurtigt ned, da det kan kaste plejemodtagerens hoved fremad.

Løft fra seng

Før du løfter en plejemodtager op af en seng, skal du sikre dig, at der er tilstrækkelig med fri plads under sengen til chassisbenene på MAXI MOVE.

Rul plejemodtageren op på sejlet ved at rulle ham/hende ind mod dig selv, folde sejlet på midten og lægge det om bag plejemodtagerens ryg (se Fig. 26).

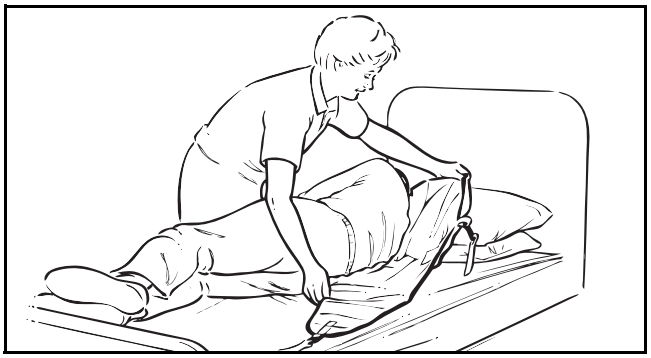

Fig. 26

Placer sejlet omhyggeligt sådan, at plejemodtageren ligger midt på sejlet, når denne rulles tilbage (se Fig. 27). Kontrollér, at sejlets betræk dækker plejemodtagerens hals.

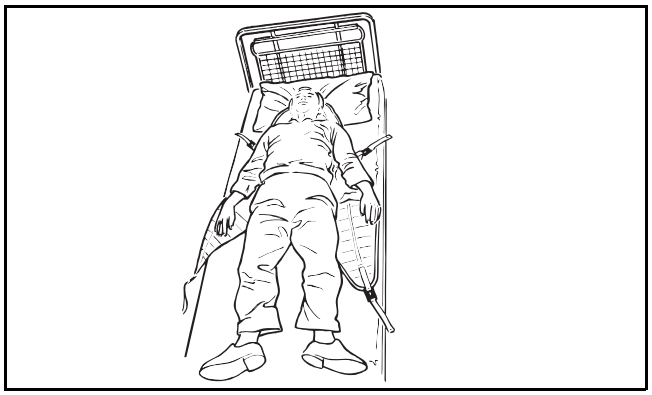

Fig. 27

Når plejemodtageren rulles op på sejlet, er det bedst at rulle plejemodtageren en anelse i den modsatte retning, så den foldede del af sejlet kan trækkes fremad.

I modsat fald kan plejemodtageren bringes op i siddende stilling. Anbring så sejlet som beskrevet i afsnittet ”Løft fra en stol”.

Kør hen mod sengen med den åbne side af afstandsbøjlen vendt mod plejemodtagerens hoved (se Fig. 28).

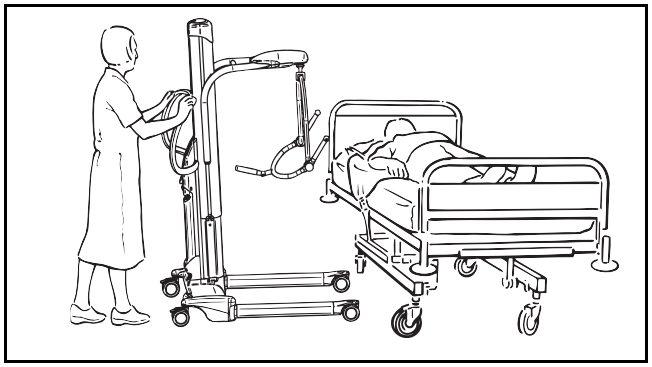

Fig. 28

Når der anvendes et chassis med indstilleligt chassis, er det muligt at ændre på chassisbenenes vidde, så det bliver nemmere at komme uden om forhindringer som f.eks. sengeben eller drejehjul.

Placer MAXI MOVE, så løftebøjlen befinder sig lige over og midt for plejemodtageren.

ADVARSEL: Undgå personskader og pas på ikke at sænke afstandsbøjlen ned på plejemodtageren.

Brug styrehåndtaget til at vippe afstandsbøjlen så meget, at sejlets skulderstropper kan fastgøres på skulderhæfteklemmerne (se Fig. 29)

.

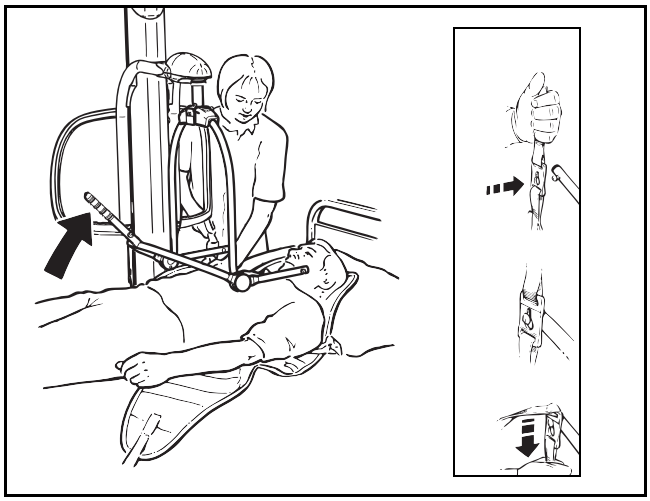

Fig. 29

Tryk ned på styrehåndtaget, indtil sejlets benstykker kan hægtes på (se Fig. 30). Hægt benstykkerne på under lårene ved at løfte ét ben ad gangen. Det kan også blive nødvendigt at sænke afstandsbøjlen lidt med håndbetjeningen.

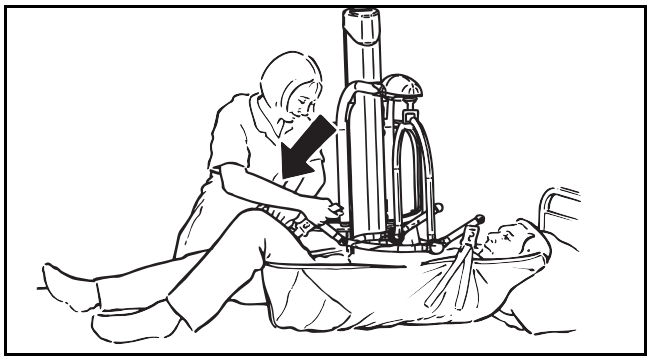

Fig. 30

Hvis plejemodtageren skal løftes ud af sengen, foretrækker nogle plejere at fastgøre benstropperne først. Det gælder især for plejemodtagere med kraftige lår. I så tilfælde skal hofter og knæ bøjes mest muligt, og benstroppernes hæfteklemmer fastgøres først. Tilt så afstandsbøjlen ned mod skuldrene for at sætte skulderhæfteklemmerne på.

FORSIGTIG: Kontrollér altid før og under løft af plejemodtageren, at hæfteklemmerne til sejlet er helt på plads, og i spænd efterhånden som plejemodtagerens vægt løftes.

Løft plejemodtageren med håndkontrollen, og placér ham/hende i en bekvem stilling før forflytning ved brug af styrehåndtaget (se Fig. 31). Det specialkonstruerede sejl og hovedstykket gør det muligt for blot én enkelt person at gennemføre hele løftet alene.

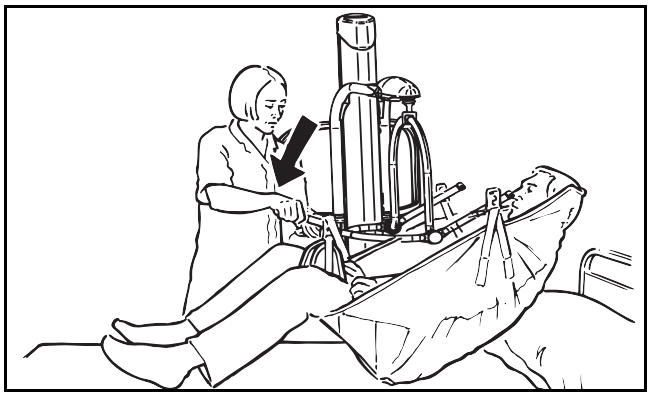

Fig. 31

Hvis plejemodtageren lægges tilbage i sengen, skal plejemodtageren bringes ind i den ønskede stilling over sengen ved at tilpasse afstandsbøjlens stilling efter behov. Derpå sænkes plejemodtageren med håndkontrollen.

Når afstandsbøjlen sænkes, skal man sikre sig, at plejemodtagerens og plejepersonalets ben og fødder er godt fri af alle liftens dele, for at undgå personskader.

ADVARSEL: Sejlets klemmer til benremmene fulgt af skulderremmenes klemmer må kun hægtes af, når plejemodtagerens kropsvægt er fuldt understøttet af sengen, for at undgå faldrisiko.

Træk MAXI MOVE væk, før sejlet under plejemodtageren fjernes. Hvis plejemodtageren skal flyttes til en stol, følges anvisningerne i afsnittet ”Løft fra en stol”.

Sådan løftes fra gulvet

Læg sejlet om plejemodtageren ved at rulle eller sætte plejemodtageren op. Åbn chassisbenene først. Gå så hen mod plejemodtageren og løft dennes ben over chassiset som vist i Fig. 32.

FORSIGTIG: Sørg for, at ingen af remmene går under benene på MAXI MOVE.

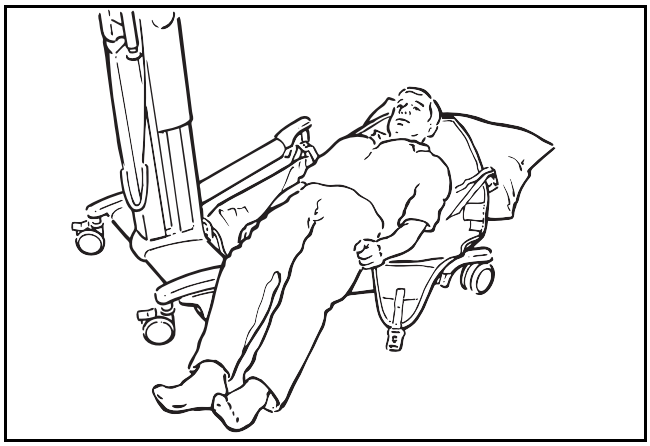

Fig. 32

FORSIGTIG: Mens plejemodtageren er placeret over benene som vist på Fig. 32, må knapperne til de indstillelige chassisben IKKE betjenes.

Når sejlet sættes på afstandsbøjlen, kan plejemodtagerens hoved og skuldre løftes med puder for ekstra komfort.

Den åbne del af afstandsbøjlen skal pege ned mod skuldrene for at fastgøre skulderstropperne til hæfteklemmerne som vist på Fig. 33 og det indsatte billede.

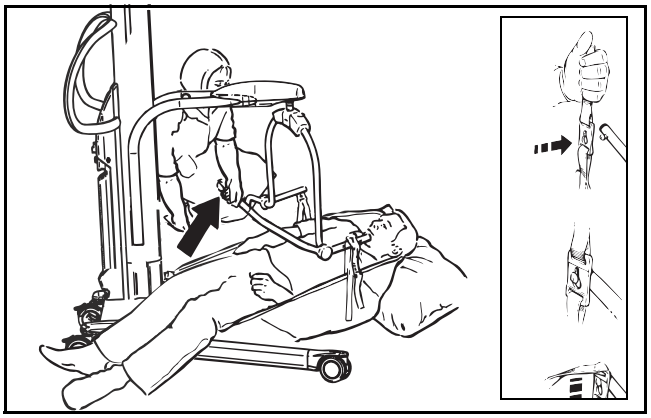

Fig. 33

Når hæfteklemmerne er fastgjort, bøjes plejemodtagerens hofte og knæ mest muligt, og styrehåndtaget skubbes ned, for at benstropperne kan fastgøres på hæfteklemmerne, som vist på Fig. 34. Det vil løfte plejemodtagerens hoved og skuldre lidt.

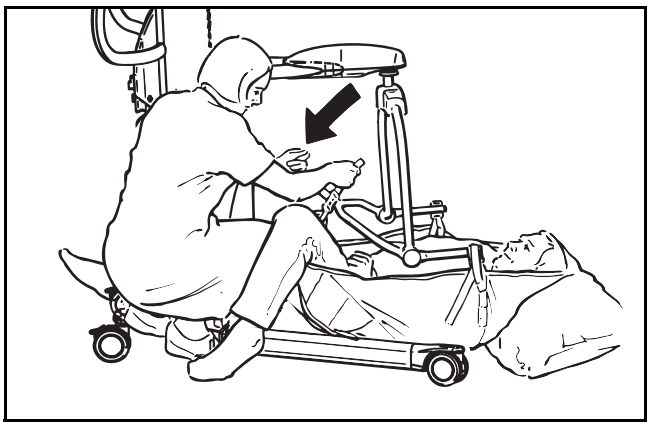

Fig. 34

FORSIGTIG: Kontrollér altid før og under løft af plejemodtageren, at hæfteklemmerne til sejlet er helt på plads, og i spænd efterhånden som plejemodtagerens vægt løftes.

Hvor plejemodtageren skal løftes op fra gulvet, foretrækker noget plejepersonale at fastgøre benstropperne først. Det gælder især for meget store plejemodtagere med kraftige lår. I så tilfælde skal hofter og knæ bøjes mest muligt, og benstroppernes hæfteklemmer fastgøres først. Tilt så afstandsbøjlen ned mod skuldrene for at sætte skulderhæfteklemmerne på.

Når alle stopperne er korrekt fastgjort, løftes plejemodtageren fra gulvet op i halvt liggende stilling. Det kan ikke alene være mere bekvemt for plejemodtageren at få støtte til hoved, men det kan også være tillidvækkende. Når plejemodtageren først er løftet fri af gulvet, skal man sikre sig, at plejemodtagerens ben er fri af chassiset, før man fortsætter med løftet (se Fig. 35).

Sejlets bensektion vil have tendens til at sidde ret højt i plejemodtagerens skridt. Ret dem ud, så de er mere bekvemme. Plejemodtageren kan så placeres i en stol eller på en seng. Spastiske plejemodtagere kan løftes med MAXI MOVE, men man skal sørge for at understøtte plejemodtagerens ben i begyndelsen af løftet.

ADVARSEL: Når afstandsbøjlen sænkes, skal man sikre sig, at plejemodtagerens og plejepersonalets ben og fødder er godt fri af alle liftens dele, for at undgå personskader.

Sejlets klemmer til benremmene fulgt af skulderremmenes klemmer må kun hægtes af, når plejemodtagerens kropsvægt til fulde understøttes af sengen.

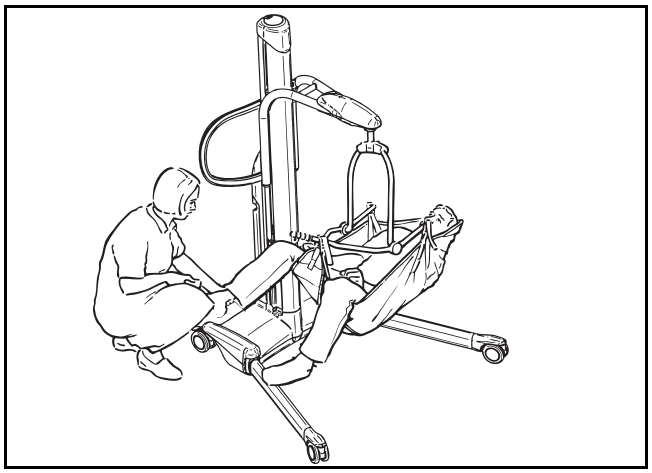

Fig. 35

Når du løfter plejemodtagere, som er benamputerede, skal du bruge sejlet til benamputerede plejemodtagere (kan bestilles som ekstraudstyr hos Arjo). Dette sejl er specialkonstrueret til at tage højde for hver enkelt plejemodtagers tyngdepunkt.

Forflytning af plejemodtagere bør altid foretages med chassisbenene lukket. Dette vil gøre det nemmere at manøvrere igennem døråbninger. Som altid skal plejemodtageren vende ansigtet mod plejepersonalet.

Elektrisk DPS-afstandsbøjle

Hvis liften leveres med automatisk DPS-afstandsbøjle (se Fig. 36), er brugen af denne type afstandsbøjle inklusive sejlplacering med plejemodtager, sejlforbindelse til afstandsbøjle samt plejemodtagerhåndtering den samme som for manuelt betjente DPS-afstandsbøjler, der er beskrevet tidligere i denne vejledning.

ADVARSEL: Før en lift med automatisk DPS-afstandsbøjle tages i brug, skal man gøre sig bekendt med de forskellige dele, der vises på Fig. 36. Læs og forstå fuldstændigt denne vejledning for at undgå fejl, der kan medføre personskader.

Den eldrevne DPS-afstandsbøjle skal bruges i overensstemmelse med følgende anvisninger og sammen med betjeningsvejledningen, der er beskrevet tidligere, for den manuelt betjente DPS-afstandsbøjle.

Liftens løftekapacitet, når den udstyres med den eldrevne DPS-afstandsbøjle, forbliver den samme som for det manuelle DPS-afstandsbøjle.

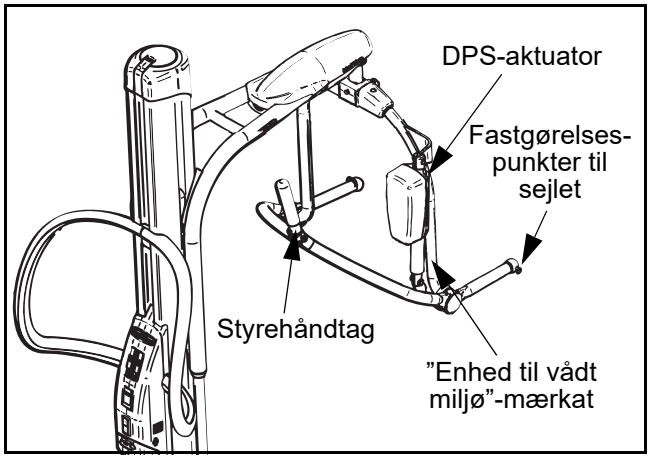

Fig. 36

Den grundlæggende forskel er, at den eldrevne DPS-afstandsbøjle har den yderligere fordel, at der behøves et minimum af fysisk indsats til at manøvrere håndtaget til styring af plejemodtageren.

Rotation af den eldrevne DPS-afstandsbøjle skal ske manuelt og på samme måde som for den manuelle DPS-afstandsbøjle.

Den eldrevne DPS-afstandsbøjle klassificeres af Arjo som en enhed til våde miljøer. Der er påsat en blå og hvid cirkelformet mærkat til at vise dette. Mærkaten angiver, at alt over den højde, den er placeret i, må ikke gennemblødes med vand, hverken ved karbadning eller brusebadning af plejemodtageren.

Kontrollér, at den grønne afbryderknap er trykket ind, så du kan benytte den eldrevne funktion til plejemodtagerplacering (se Fig. 9).

Når man er klar til at foretage plejemodtagerplacering (som beskrevet tidligere), betjenes den automatiske DPS ved at trykke på kontrolknapperne på håndkontrollen (se Fig. 8) eller knapperne på betejningspanelet for at få afstandsbøjlen til at bevæge sig til den ønskede position.

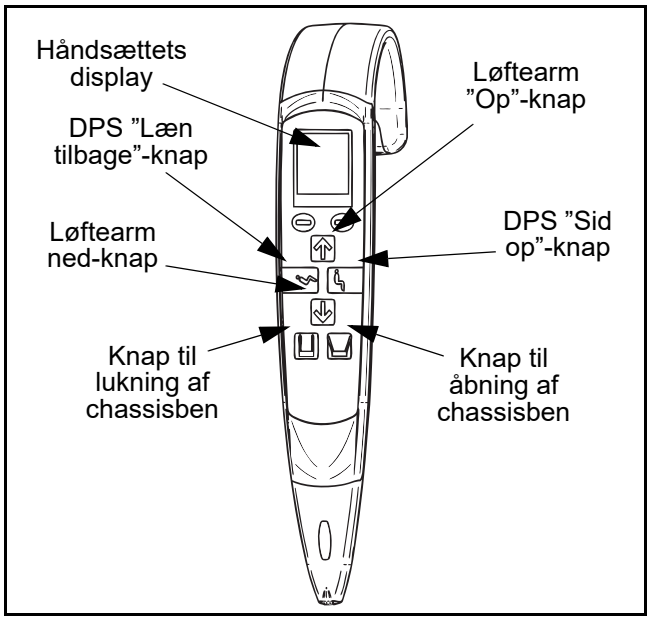

Fig. 37

Al eldreven bevægelse standses ved at slippe betjeningsknappen eller trykke på nødstopknappen.

Afstandsbøjlen forbliver i positionen, når den motoriserede bevægelse er stoppet.

Sørg altid for at afstandsbøjlen er sikkert forbundet til løftearmen, før liften startes.

FORSIGTIG: Før og under betjening af den eldrevne DPS-afstandsbøjle skal man sikre sig, at alle forhindringer er fri af afstandsbøjlen, støtterammen og løftearmen.

Vedligeholdelse af den automatiske DPS-afstandsbøjle

Se afsnittet ”Vedligeholdelse af din MAXI MOVE” vedrørende almindelig vedligeholdelse. Læs især afsnittene om rengøring, plastikdele, mærkater osv.

FORSIGTIG: DPS-aktuatoren indeholder bevægelige dele. Pas på ikke at beskadige den. Hvis beskyttelseskapperne beskadiges, må liften ikke benyttes, og aktuatoren skal udskiftes, før liften benyttes igen.

Sådan benyttes afstandsbøjlen til helsejl

Hvis MAXI MOVE er udstyret med en afstandsbøjle til helsejl, skal man sikre sig, at afstandsbøjlen drejes på plads, før sejlet hægtes på, således at den endelige lift ser ud som på Fig. 38.

Når et løkkesejl hægtes på afstandsbøjlen, skal man altid sikre sig, at sejlbefæstelsesløkkerne er sat korrekt på sikringskrogene (se Fig. 39).

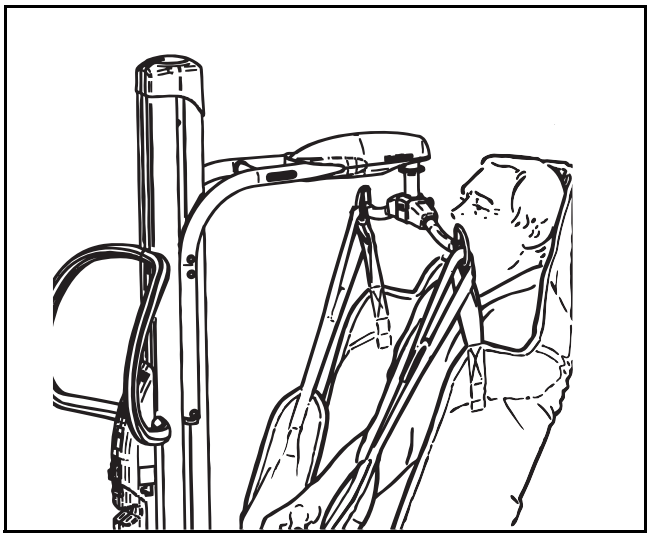

Fig. 38

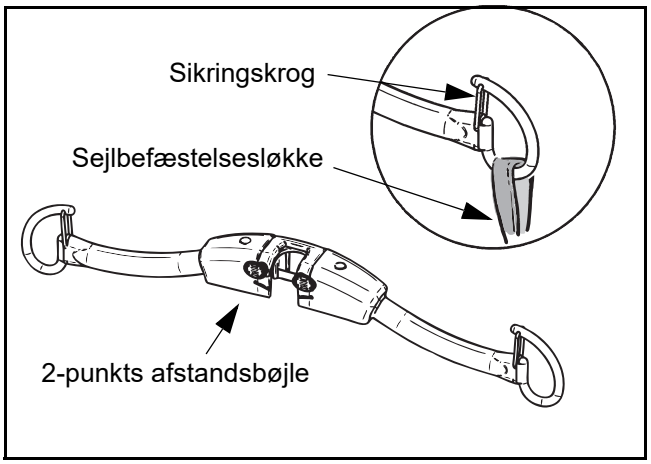

Fig. 39

Benyt løkkesejl fra Arjo til afstandsbøjlen til løkkesejl (se fig. 4). De kan fås i fire farvekodede størrelser (small, medium, large og ekstra large). Kontakt Arjo eller en autoriseret forhandler for oplysninger om et mere specialiseret sejlsortiment.

Løkkesejlet kan fås med og uden hovedstykke. Der kan ligeledes fås et netsejl i fire størrelser med eller uden hovedstykke.

Sådan løftes fra en stol

Plejemodtageren trækkes forsigtigt fremad efter behov. Før sejlet ned ad plejemodtagerens ryg, indtil sømmen ”C” når det nederste af rygsøjlen (se Fig. 40).

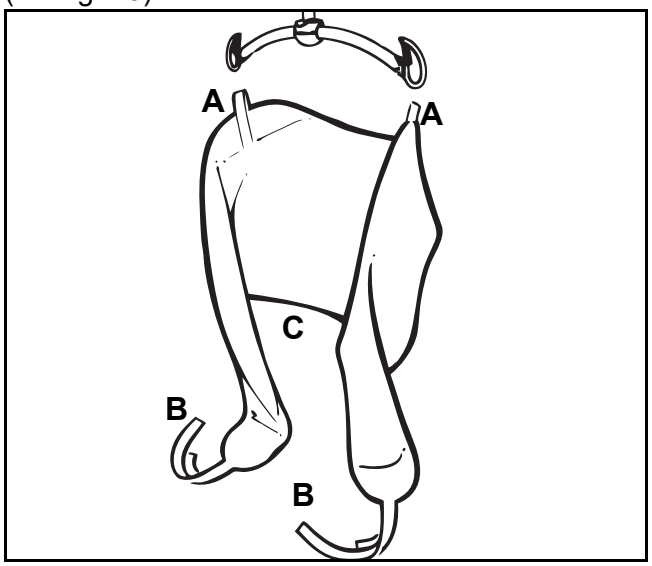

Fig. 40

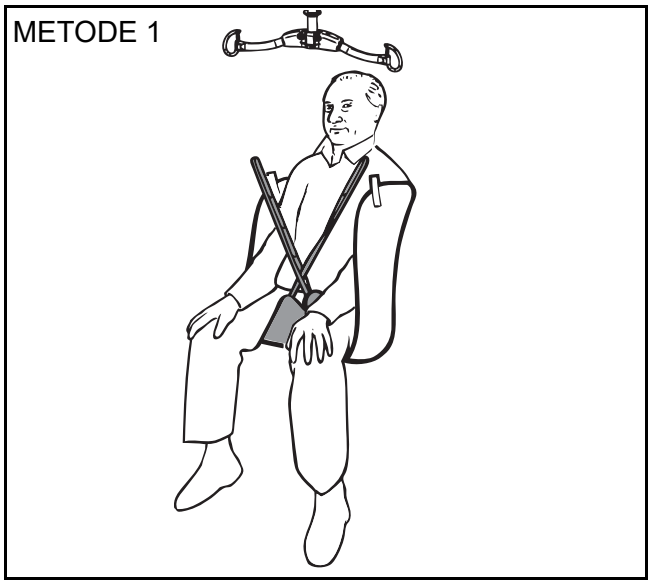

Fig. 41

Metode 1 - Før befæstelsesløkkerne ”B” og sejlets benstykker under plejemodtagerens lår. Sørg for, at sejlets bensektioner ikke ligger snoet under plejemodtageren. Hægt befæstelsesløkkerne på krogene på den modsatte side af afstandsbøjlen (se Fig. 41 herover).

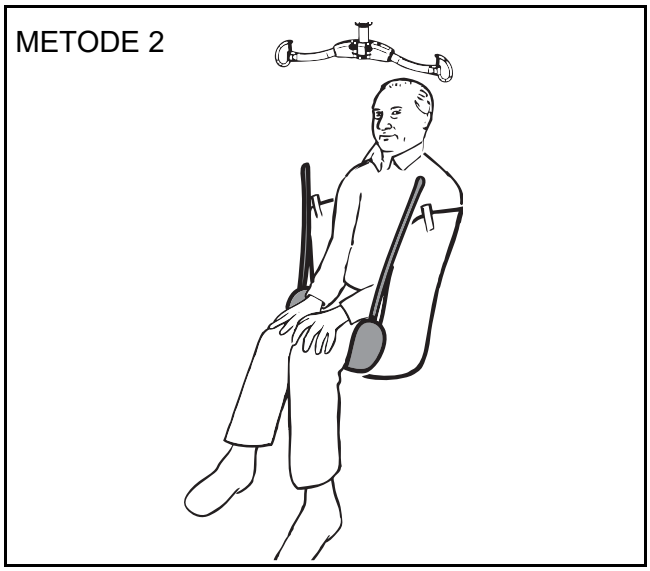

Fig. 42

Metode 2 - Som i metode 1, men benstykkerne føres under begge lår, og derpå ud på den anden side, før punkterne ”B” hægtes på krogene på den modsatte side af afstandsbøjlen (se Fig. 42 herover).

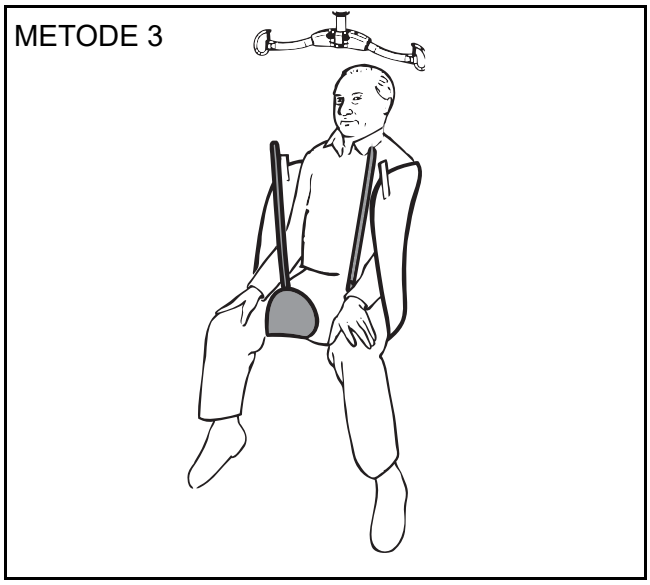

Fig. 43

Metode 3 – Som metode 1, men hægt et af sejlets benstykker under hvert af plejemodtagerens lår, og hægt dem på krogen på samme side som skulderhæftepunkterne (venstre stropper på venstre krog og højre stropper på højre krog). Denne metode holder plejemodtagerens ben vidt fra hinanden, og er velegnet til toiletbesøg (se Fig. 43 herover).

ADVARSEL: Kontrollér altid før og under løft af plejemodtageren, at sejlets befæstelsesløkker er helt på plads, og udstrakt efterhånden som plejemodtagerens vægt gradvist løftes, for at undgå risiko for fald.

Ved sænkning skal man sikre sig, at både plejemodtagerens og plejepersonalets ben og fødder er fri af masten i bevægelse, for at undgå personskader.

Når først sejlet er placeret og hægtet sikkert på afstandsbøjlen, kan plejemodtageren løftes ved brug af håndbetjeningen. Se også afsnittet ”Sådan bruges DPS-afstandsbøjlen” for generelle anvisninger om manøvrering og forflytning af plejemodtageren.

Foruden de ovennævnte metoder er løkkeafstandsbøjlen med løkkesejl også meget nyttigt til at løfte plejemodtagere med sammenpressede ben, som umuliggør brugen af DPS-afstandsbøjlen. Hægt sejlet på som beskrevet i afsnittet ”Løft fra sengen”.

Løft fra seng

Læg sejlet under plejemodtageren, som om det er et lagen. Bøj plejemodtagerens ben, og før sejlets benstykker under låret. Hægt sejlet på afstandsbøjlen med metode 1-3 herover.

FORSIGTIG: Check, at alle sejlets fire punkter er sikkert fastgjort før løftning.

Løft fra gulv

BEMÆRK: Noget plejepersonale foretrækker at bruge et større sejl til denne type løft.

Hjælp plejemodtageren op i siddende eller halvt siddende stilling, og understøt ham/hende. Før sejlet ned langs plejemodtagerens ryg. Før sejlets benstykker på plads. Løft plejemodtagerens ben hen over chassiset, og stil liften i position (se Fig. 44). Fastgør skulderløkkerne med løftearmen så langt nede som muligt. Bøj plejemodtagerens knæ, så sejlets benstykker kan hægtes på.

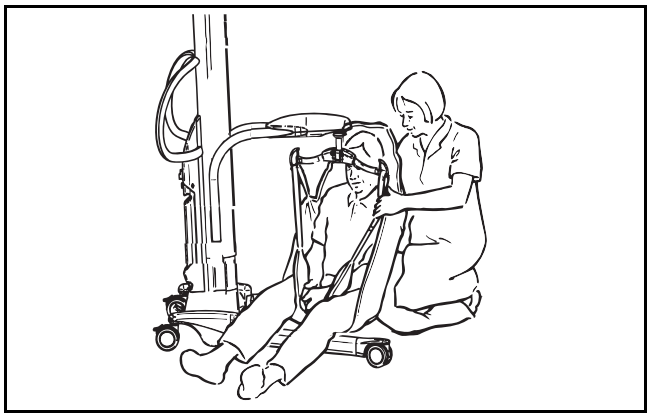

Fig. 44

FORSIGTIG: Kontrollér, at alle løkker er forsvarligt fastgjort, inden der løftes.

Når en plejemodtager, der understøttes af sejlet, løftes eller sænkes, må hjulbremserne ikke bruges. Dette gør, at liften kan flyttes til den korrekte position ved hjælp af plejemodtagerens tyngdepunkt.

Når plejemodtageren bringes tilbage i sengen, kan plejemodtageren lægges ned, før sejlet hægtes af.

ADVARSEL: Ved sænkning af afstandsbøjlen skal du sikre dig, at både plejemodtagerens og plejepersonalets ben og fødder er fri af masten i bevægelse, for at undgå personskader.

Sådan benyttes bårerammen

ADVARSEL: Forflytninger må kun udføres på flade, vandrette overflader/gulve, for at undgå at liften vælter med en båre. Sørg ligeledes for, at plejemodtageren placeres i midten af båren.

Bårerammen er konstrueret til at gøre den nemmere at bære uden at tage bårerammen af liften, f.eks. når man går gennem døråbninger.

ADVARSEL: Undgå personskader og hæv eller sænk aldrig en plejemodtager, når bårerammen benyttes til at forflytte en plejemodtager.

ADVARSEL: Anvend aldrig båreophænget med en MAXI MOVE, der er udstyret med en forlænget løftearm. Sørg også for at overholde bårerammens nominelle sikre arbejdsbelastning (SWL), der er angivet på selve tilbehøret.

Sådan bruges liggesejlet

Liggesejlet er beregnet til brug med bårerammen og fås i to størrelser, stor og ekstra stor. Den leveres også i både almindelig polyester og polyesternet til vask. Begge typer kan fås med og uden toilethul. Brug følgende fremgangsmåde til at løfte en plejemodtager med bårerammen og liggesejlet.

FORSIGTIG: Før liggesejlet bruges med MAXI MOVEskal man sikre sig, at Arjo-bårerammen er blevet korrekt monteret på vognen (se Fig. 15). Når først den er monteret korrekt, skulle bårerammen kunne dreje ca. 90° omkring sin akse. Bårerammen må ikke monteres på linje med løftearmen.

Identificer liggesejlets hovedstykke. Se efter en mærkat, der er syet i enden af hovedstykket.

Anbring liggesejlet ved at rulle plejemodtageren over på det, som om der lægges et lagen. Sørg for, at det øverste af sejlet (angivet med en mærkat syet på sejlet) ligger under plejemodtagerens hoved med den øverste kant på sejlet på linje med toppen af plejemodtagerens hoved (se Fig. 45). Med bårerammen så højt oppe som muligt bevæges liften, indtil rammen befinder sig direkte over plejemodtageren.

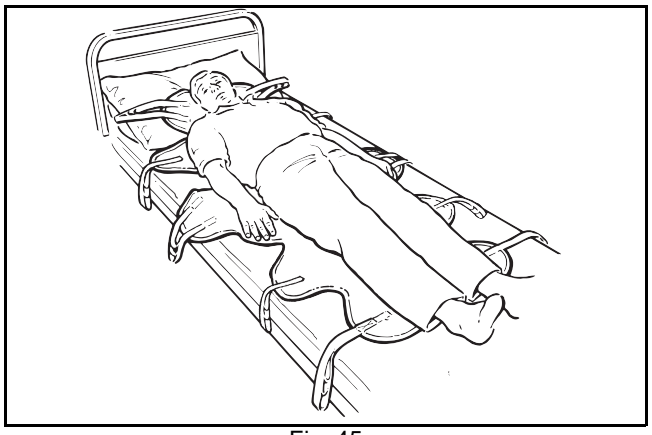

Fig. 45

Rammen er symmetrisk og kan bruges fra begge sider (se Fig. 46).

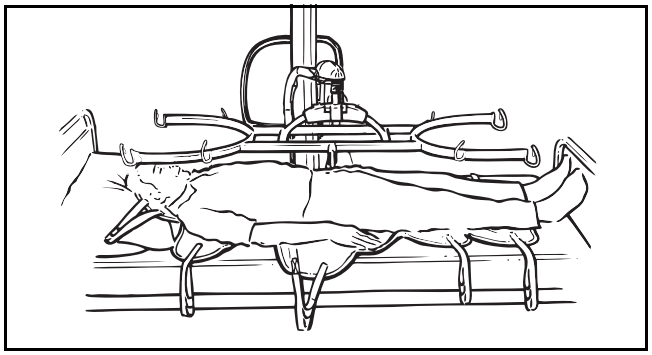

Fig. 46

Sænk bårerammen forsigtigt ned over plejemodtageren, så den lige akkurat ikke rører ham/hende, med midten af rammen omtrent over plejemodtagers navle. Hægt alle sejlets løkker rigtigt på (se Fig. 47).

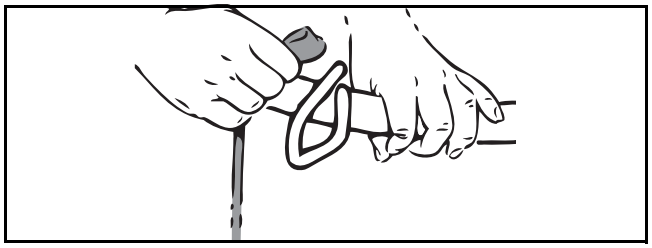

Fig. 47

BEMÆRK: Fastgørelsesstropperne har adskillige forbindelsesløkker. Vælg den løkke, der forekommer at være den bedste til, at plejemodtageren kan ligge i den mest bekvemme stilling.

ADVARSEL: Det er vigtigt at lade plejemodtageren hænger omtrent i sengehøjde for at sikre enhedens stabilitet og bevare kontakten mellem plejemodtager og plejepersonale.

Ved sænkning af bårerammen skal du sikre dig, at plejemodtagerens og plejepersonalets ben og fødder er fri af masten i bevægelse for at undgå personskader.

Løft og flyt plejemodtageren væk fra sengen (se Fig. 48).

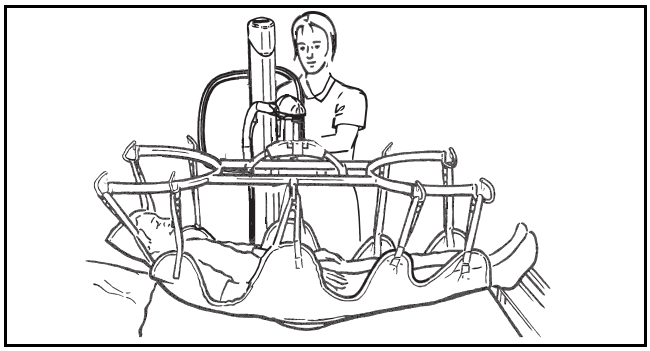

Fig. 48

Drej bårerammen, indtil plejemodtagerens fødder er tæt på masten (se Fig. 49). I denne position kan hele enheden køres gennem brede døråbninger. I modsat fald kan båren hænge vinkelret i forhold til chassisbenene. I denne position kan liften og plejemodtageren køres gennem en døråbning sidelæns.

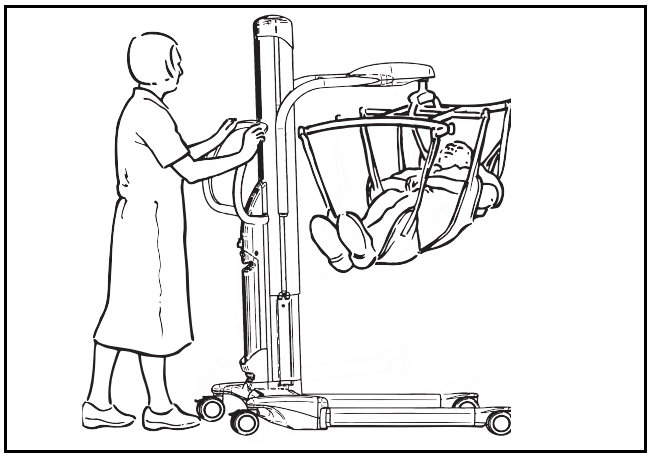

Fig. 49

ADVARSEL: Benyt kun liggesejl med blå fastgørelsesstropper for at forebygge ubehag for plejemodtager og faldrisiko.

Bemærk: Der er syet en sort etiket på stropperne i 'hovedenden', så sejlet kan bruges med andre Arjo bårerammer.

Der må ikke benyttes andre typer liggesejl med MAXI MOVE.

Sådan bruges rembåren

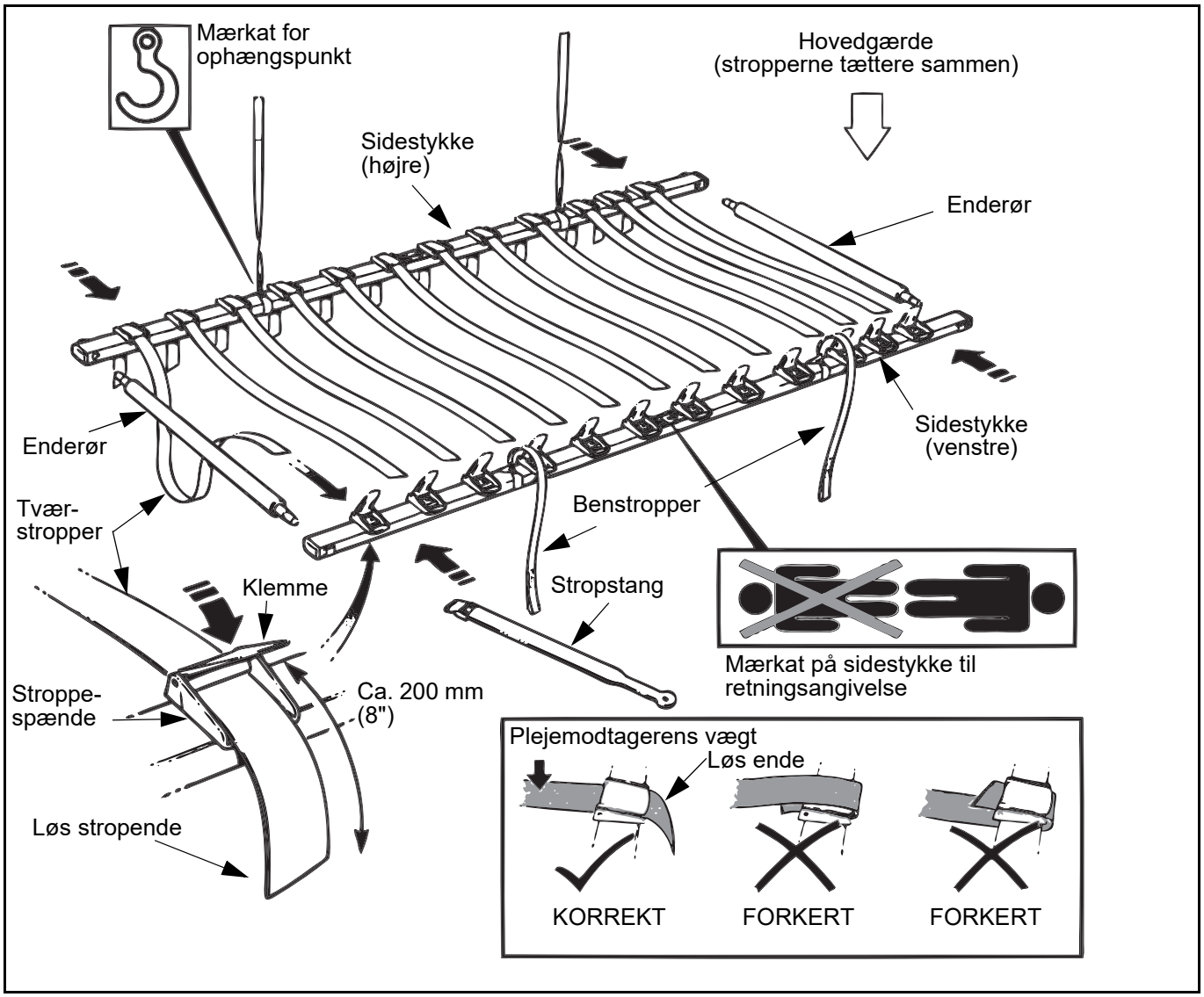

Fig. 50

FORSIGTIG: Før liggesejlet benyttes med MAXI MOVE, skal du sikre dig, at Arjo-båreafstandsbøjlen er blevet korrekt monteret på holderen (se fig. 15). Når først den er monteret korrekt, skulle afstandsbøjlen kunne dreje ca. 90° omkring sin akse. Båreafstandsbøjlen må ikke monteres på linje med løftearmen.

De 12 tværstropper skal først sættes på sidesektionen (se Fig. 50). Gør dette ved at skubbe hver strop gennem et remspænde og trykke klemmen helt ned for at låse det. I første omgang efterlades ca. 200 mm (8 in) af stroppen udenfor spændet (se det lille billede fig. 49).

Bemærk, at de tre stropklemmer, der sidder tæt på hinanden, skal sidde i hovedenden af rembåren (der sidder en mærkat på hvert af sidestykkerne til angivelse af dette).

Anbring det ene enderør over plejemodtagerens hoved og et under fødderne. Placer sidestykket uden remme ved siden af plejemodtageren med spænderne på oversiden (se fig. 50). Skub hvert enderør gennem de tilsvarende huller i sidestykkerne.

Hold sidestykket med de påhægtede stropper op, sådan at de lange stykker af stropperne hænger ned mod plejemodtageren, og læg sidestykket på sengen ved siden af plejemodtageren, så de lange stropper er foldet ind under sidestykket (se fig. 51). Forbind enderørene som beskrevet tidligere.

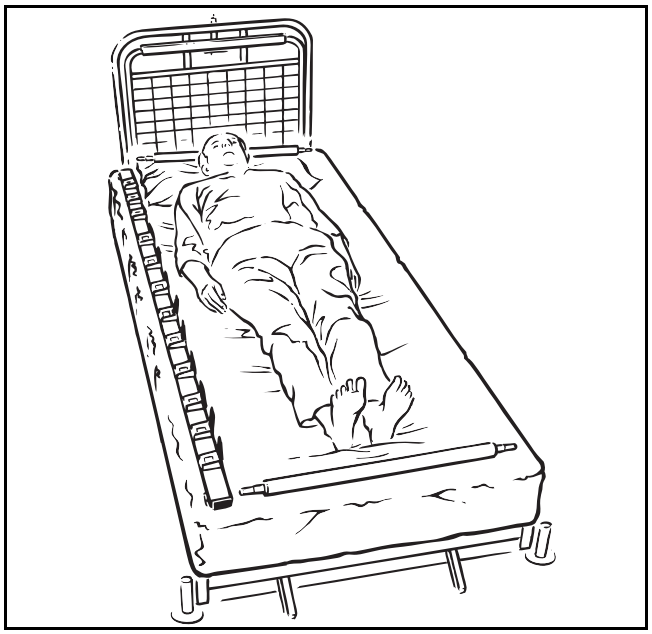

Fig. 51

Før stropperne under plejemodtageren, hvor dette er nemt at gøre. Løft plejemodtagerens hoved og ben for at lette dette. Stropperne, der bærer plejemodtagerens vægt, skal føres under ved brug af stropstangen på følgende måde.

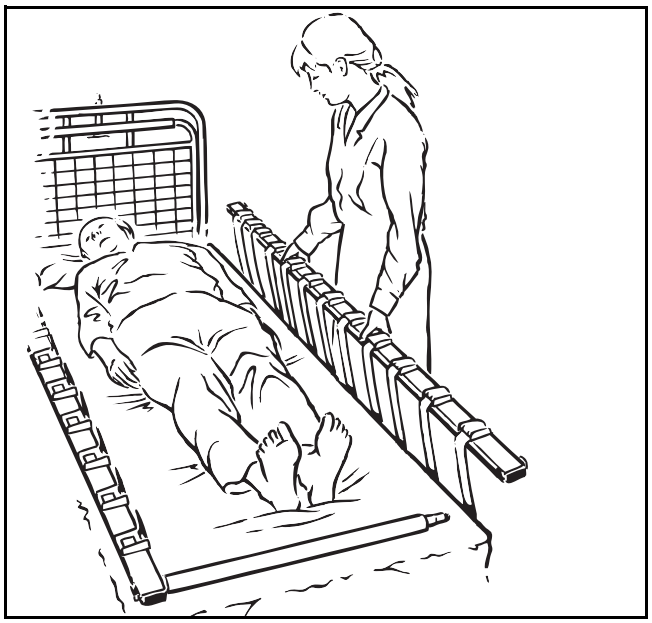

Fig. 52

Før den lange sektion af stroppen, der skal ind under plejemodtageren, gennem stropstangen som vist i det indsatte billede på Fig. 53. Skub forsigtigt stroppen og stangen under plejemodtageren, indtil stroppen kan trækkes fri og forbindes med det modsatte stropspænde (se Fig. 54). Når stangen er blevet brugt til at skubbe en strop under plejemodtageren, skal den trækkes tilbage ud under denne, mens den holdes under den netop placerede strop.

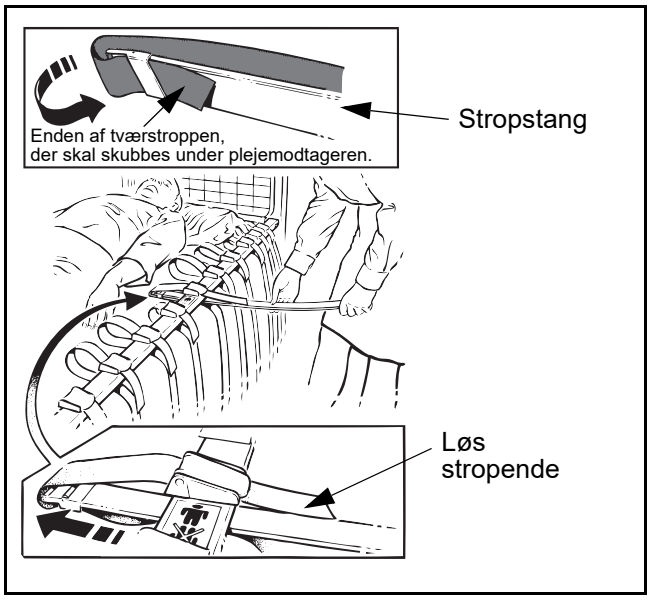

Fig. 53

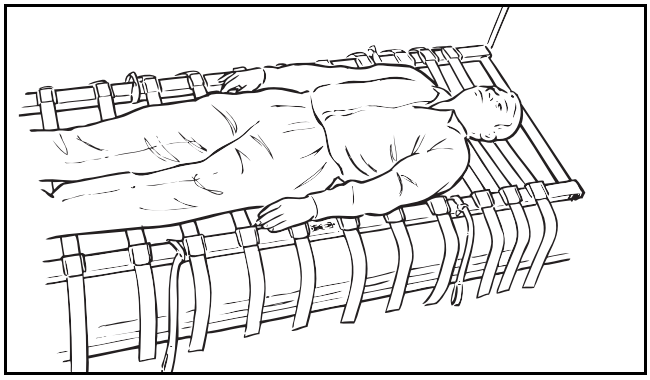

Fig. 54

Om ønsket kan stroppen føres under hovedpuden, så det er mere bekvemt for plejemodtageren (se Fig. 55).

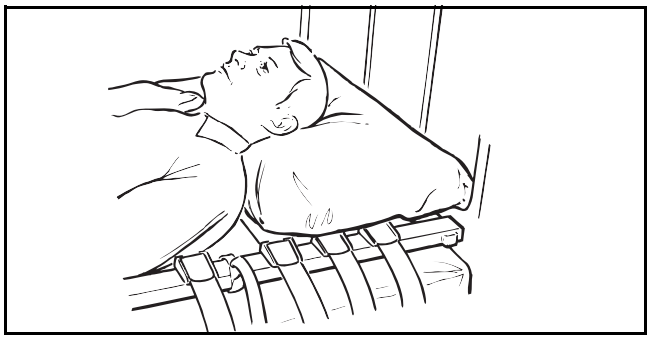

Fig. 55

FORSIGTIG: Hvis de ikke allerede sidder på, skal de fire ophængningsstropper sættes fast på de steder, der angives af mærkaterne på sidestykkerne (se Fig. 56).

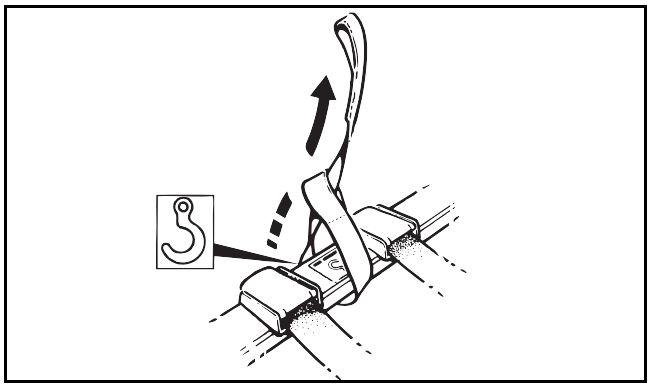

Fig. 56

ADVARSEL: Vær ekstra forsigtig med ikke at klemme huden på overvægtige plejemodtagere eller under balderne, når stroppen føres under plejemodtageren.

Fortsæt indtil alle stropper er ført under plejemodtageren og gennem spænderne. Pres hver enkelt spænde helt ned (se Fig. 53og Fig. 54) for at sikre, at hver enkelt strop er strammet til og låst på plads.

Alle tværstropper skal føres direkte ind i klemmerne og må ikke føres rundt om sidestykket (se Fig. 53).

Kontrollér, at begge enderør sættes helt ind i hvert af sidestykkerne (så pilemærkaterne passer sammen).

Alle disse råd skal følges for at undgå personskader.

Før plejemodtageren løftes, er det vigtigt, at alle tværstropper er sat fast i spænderne og placeret korrekt som vist på Fig. 50, samt at alle ophængningsstropperne er sikkert fastgjort på de rigtige støttekroge på bårerammen.

Før liften hen til sengen, og placer bårerammen midt over plejemodtageren, så ophængnings-stropperne kan hægtes sikkert op på krogene, der er angivet med en mærkat med en krog på Fig. 57.

Strop- og scoop-båren skal hænge symmetrisk ned fra bårerammen.

FORSIGTIG: Før og under løftet eller forflytning af plejemodtageren skal man hele tiden sikre sig, at bårestropperne er ordentligt fastgjort og spændt efterhånden som plejemodtagerens vægt løftes.

Når først rembåren er samlet, bruges den til at løfte plejemodtageren fri af sengen. Drej så bårerammen, indtil plejemodtagerens fødder er tæt på masten. I denne position kan hele enheden køres gennem brede døråbninger. I modsat fald kan båren hænge i en vinkel på 90° i forhold til chassisbenene. I denne position kan liften og plejemodtageren køres gennem en døråbning sidelæns.

ADVARSEL: Det er vigtigt at lade plejemodtageren hænger omtrent i sengehøjde for at sikre enhedens stabilitet og bevare kontakten mellem plejemodtager og plejepersonale.

Ved sænkning af rembårerammen skal du sikre dig, at plejemodtagerens og plejepersonalets ben og fødder er fri af masten i bevægelse, for at undgå personskader og bevare liftens stabilitet.

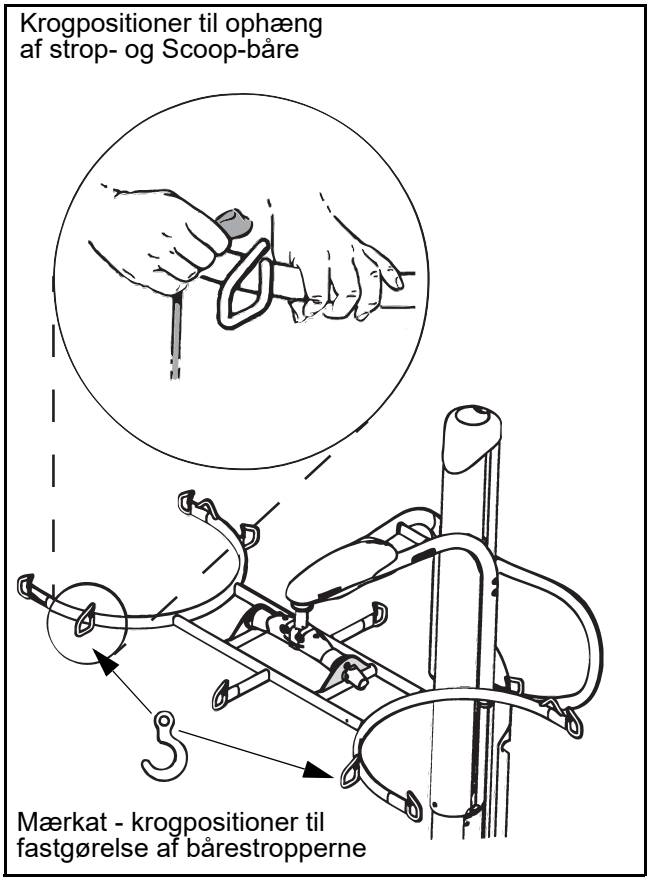

Fig. 57

Individuelle tværstropper til plejemodtagerstøtte kan løsnes og fjernes for adgang til alle dele af plejemodtageren.

FORSIGTIG: Pas på ikke at fjerne for mange stropper ad gangen, for at sikre at plejemodtageren stadig er godt støttet.

Når plejemodtageren tages tilbage og sænkes ned på sengen, kan rembåren fjernes, så snart den er blevet koblet fra bårerammen. For at kunne gøre dette skal alle spænder på den ene side løsnes, og hver enkelt strop forsigtigt trækkes ud under plejemodtageren. Skil bårerammen af, og fjern den fra sengen. Opbevar den til senere brug.

Se brugsvejledningen til rembåren for anvisninger om løft og forflytning af plejemodtagere med Arjo-rembåren (700-14945).

Oplysninger vedrørende plejemodtagerens vægt

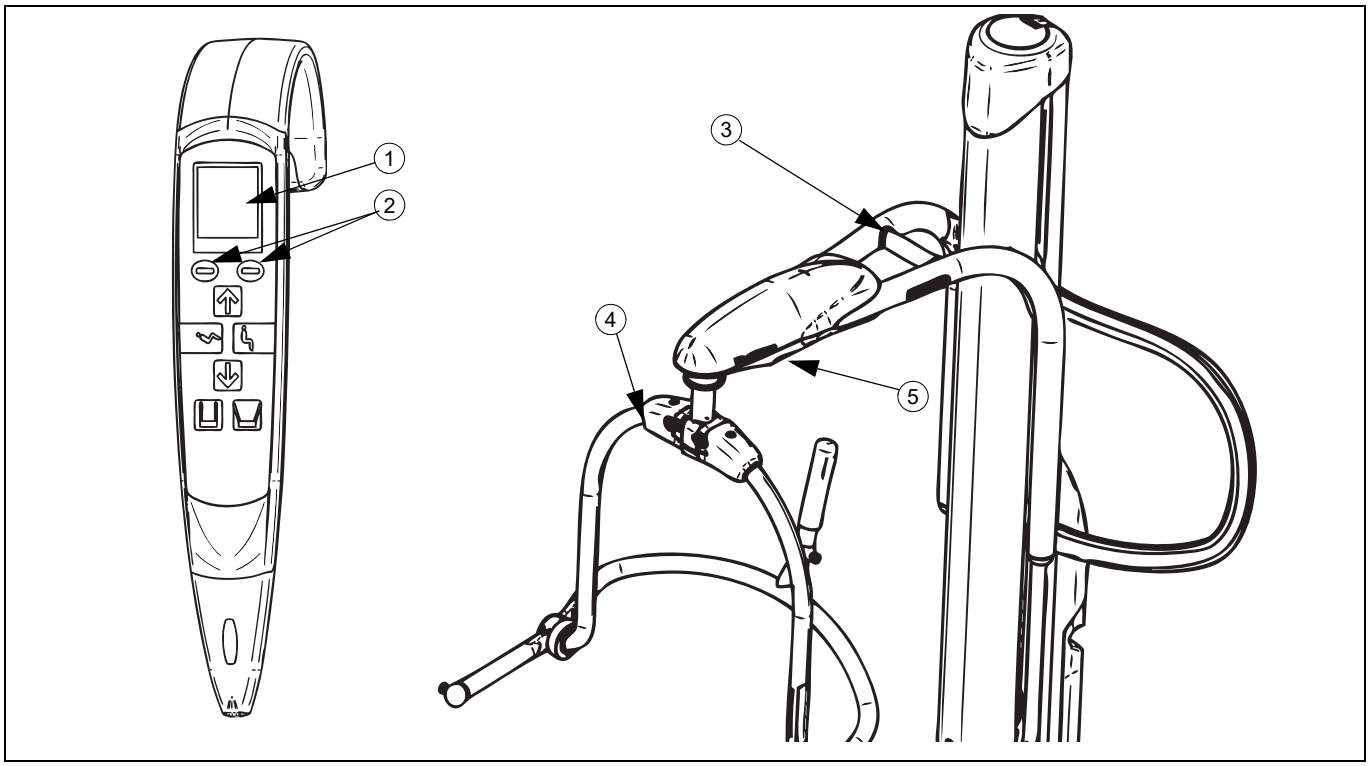

Fig. 58

Symbolforklaring til vægten (Fig. 58)

1) Visning af vægt på håndbetjeningen
2) Betjeningsknapper på håndbetjeningen
3) Løftearm
4) Afstandsbøjle
5) Dæksel til vægtcelle

ADVARSEL: Vægten er konstrueret til at veje plejemodtagere under opsyn af uddannet plejepersonale. Undgå andre anvendelser og dermed personskader.

Hvis MAXI MOVEer udstyret med en vægt fra Arjo, har liften den ekstra fordel, at den kan veje plejemodtagerne, når de er løftet.

Beskrivende mærkning/ forseglinger, kun CE-enheder

Efter inspektion vil følgende mærker kunne ses på vægtmærkaten (se Fig. 59):

- CE-mærke (angiver overensstemmelse med Det Europæiske Fællesskabs harmoniserede lovgivning efterfulgt af to cifre for det år, det blev påført vægten). (Se fig. 1)
- Identifikationsnummeret på det bemyndigede organ, der har udført EU-kontrollen.
- Nummeret på EU-typegodkendelsescertifikat.
- Præcisionsklasse.
- Maksimumskapacitet.
- Minimumskapacitet
- Verificeringsvægtinterval.
- Kalibreringstæller
- Tyngdekraftkonfigurationstæller
- Et segl med identifikation af og nummer på verificeringsorganet.

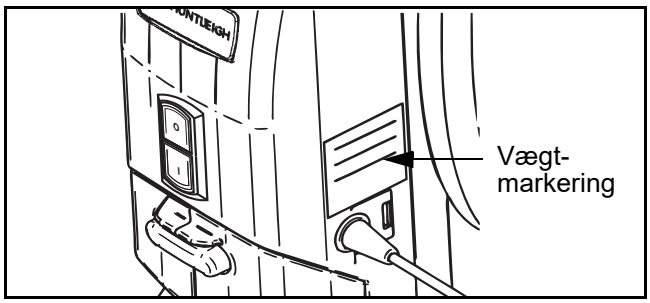

Fig. 59

Geneftersyn

Geninspektion af godkendte vægte skal udføres i overensstemmelse med de lokale myndigheders regler (som angivet af hvert enkelt land).

Hvis tætningerne brydes som f.eks. under reparation eller udskiftning af lastcellen, skal hele gulvliften diskvalificeres og ikke bruges igen, før en geninspektion er udført af et certificeret verificeringsorgan.

Skærmsymboler/-funktioner

Håndbetjeningen har en skærm, der viser forskellige tal og symboler.

Skærmen kan vise vægt i pund eller kilo.

Minustegnet (-) vises, når vægten er negativ (se afsnittet ”Metode B - Vejning med plejemodtageren allerede i sejlet”).

Vægt

Vægten kan også vise vægten i bruttovægt- og nettovægttilstandene.

Yderligere funktioner omfatter batteriopladerindikatoren og indikatorerne for forebyggende service.

Advarselssymbol ved overbelastning

Når lasten er større end vægtens sikker arbejdsbelastning (SWL), vil vægten skiftevist vise store og små vægtpiktogrammer (se brugsvejledingen til vægten).

Denne advarsel vises iht. følgende vægtgrænser:

- Standardløftearmen: Belastning, der overskrider 227,9 kg
- Forlænget løftearm: Belastning, der overskrider 130,9 kg

Hvis vægten overbelastes, skal lasten straks tages af. Vægten/liften må ikke flyttes, før symbolet er slukket.

FORSIGTIG: Vægten må ikke overbelastes. Hvis vægtenheden skiftevis viser store og små billeder af vægtsymbolet, sænkes plejemodtageren straks ned på sengen eller en stol.

BEMÆRK: KUN EUROPÆISKE VÆGTE. Hvis displayet viser det store "VIP"-symbol skiftevis med vægtsymbolet, skal MAXI MOVE flyttes til en plan position, så vægten kan betjenes korrekt (se Fig. 60).

BEMÆRK: Det er normalt, at skærmen til tider viser ikonet "Tilt", når liften flyttes eller manipuleres.

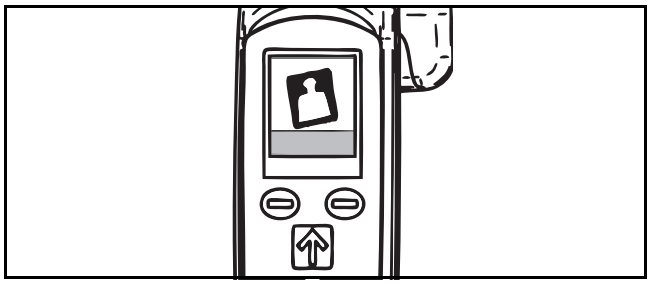

Fig. 60

FORSIGTIG: Undgå at berøre eller læne dig op ad plejemodtageren, løftearmen eller afstandsbøjlen under vejningen. Sørg for, at hverken plejemodtageren, sejlet eller afstandsbøjlen kommer i berøring med masten eller løftearmen under vejningen, da løftearmen og afstandsbøjlen er integrerede dele af vejningsudstyret.

ADVARSEL: Hvis plejemodtageren er urolig, skal plejepersonalet vente, indtil plejemodtageren bliver rolig, før der gøres forsøg på at veje.

Bruttovægt henviser til nulvægtsreferencen ved opstart. Nettovægt defineres som værdien af en last fastlagt af tareringsfunktionen, som gør det muligt at indstille vægtens skærm til nul, når lasten er ophængt på løftearmen.

Der findes to måder at veje plejemodtageren på:

FORSIGTIG: Enheden skal være stationær på en flad, plan flade, når den startes for, at vægten kan udføre en automatisk nulstilling.

Liften eller dens komponenter må ikke manipuleres, før vægten viser "0.0". I modsat fald kan det resultere i unøjagtig aflæsning af vægten.

Metode A - Vejning før plejemodtageren hænger i sejlet

1) Tænd MAXI MOVE ved at trykke på afbryderknappen.
2) Hvis sejlet allerede er blevet hægtet på afstandsbøjlen ved start, er MAXI MOVE allerede blevet nulstillet automatisk og har taget sejlets vægt i betragtning (se Fig. 61).

Gå til trin 4.

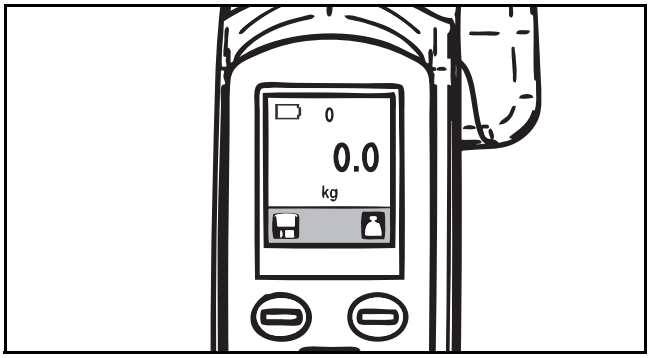

Fig. 61

Hvis sejlet ikke allerede hænger på liften ved opstart, sættes sejlet på. Vægten vil så vise sejlets vægt på skærmen (se Fig. 62).

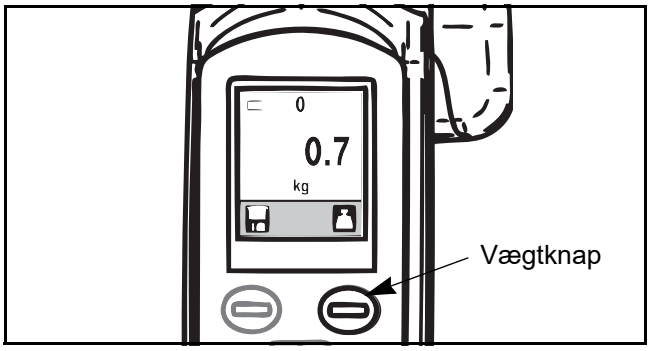

Fig. 62

3) Tryk på knappen "vægt" for at nulstille vægten. Displayet vil så vise en nulvægt (se Fig. 63).

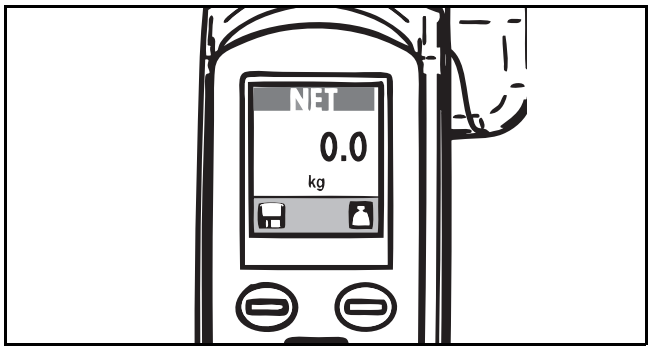

Fig. 63

4) Løft plejemodtageren, indtil denne er fri af forhindringer som f.eks. seng, stole, gulvet osv. Vent, til vægtaflæsningen er stabil.

Knappen må ikke trykkes igen. Det viste tal angiver plejemodtagerens vægt (se Fig. 64).

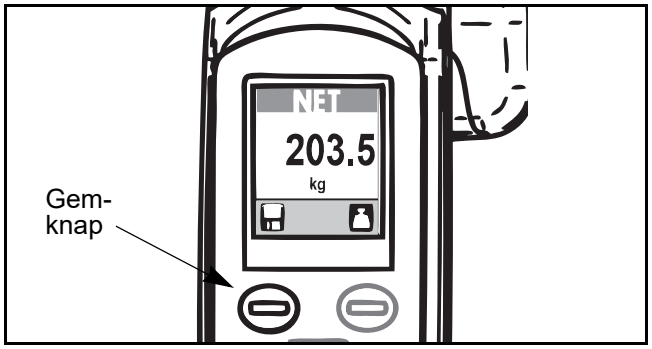

Fig. 64

5) Tryk på knappen Gem, hvis nettovægten skal gemmes i hukommelsen. Vandrette søjler vises over og under cifrene på skærmen for at vise, at gemmefunktionen er aktiveret. ”Gem” vil forblive aktiv, indtil der trykkes på gem-knappen igen (se Fig. 65).

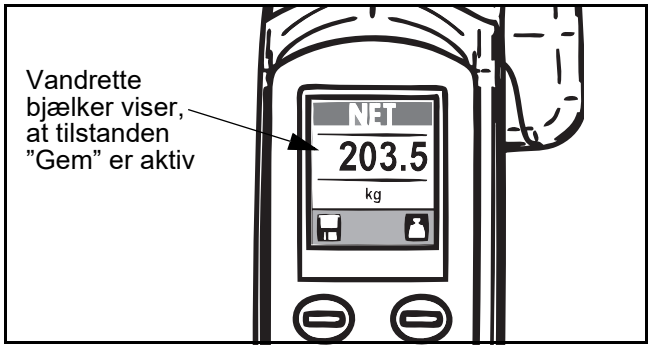

Fig. 65

Metode B - Vejning når plejemodtageren allerede hænger sejlet

Hvis plejemodtageren allerede hænger i sejlet, og der er brug for en vægtmåling, skal man sikre sig at plejemodtageren hænger fri af evt. forhindringer som f.eks. en seng, stol, gulvet osv.

1) Tryk på vægtknappen for at få en nulaflæsning på displayet (se Fig. 66).

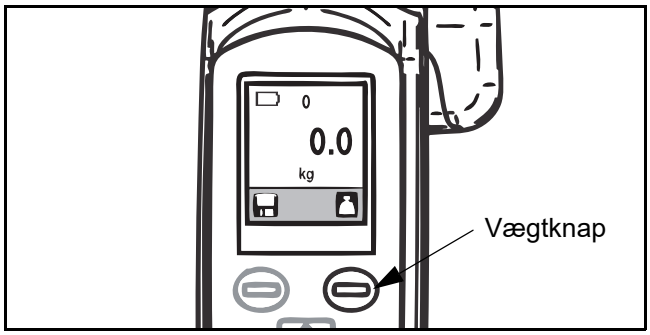

Fig. 66

2) Fuldfør forflytningen af plejemodtageren, og tag denne ned fra liften. Vægten vil vise et negativt tal (se Fig. 67).

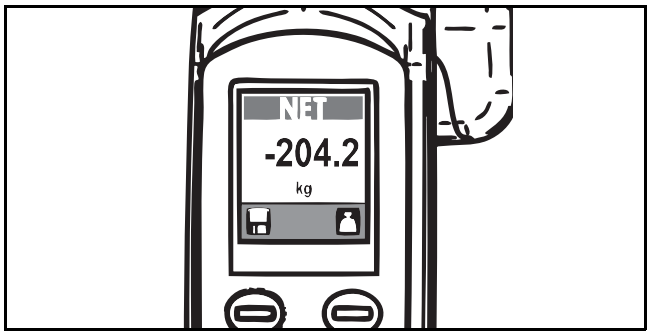

Fig. 67

3) Sæt sejlet tilbage på MAXI MOVE. Ignorer minustegnet foran cifrene på vægten. Vent, til vægtaflæsningen er stabil. Den viste vægt er plejemodtagerens faktiske vægt (se Fig. 68).

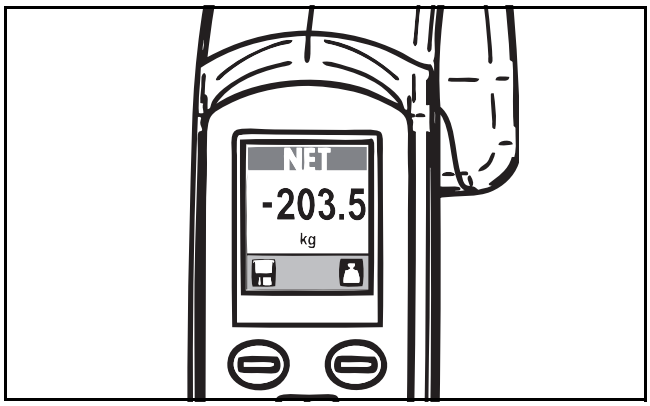

Fig. 68

4) Tryk på knappen Gem, hvis nettovægten skal gemmes i hukommelsen. Vandrette søjler vises over og under cifrene på skærmen for at vise, at gemmefunktionen er aktiveret. Funktionen ”Gem” vil forblive aktiv, indtil der igen trykkes på knappen Gem.

FORSIGTIG: Hvis enheden nulstilles, mens plejemodtageren stadig hænger i sejlet, vil vægten forlade nulområdet og vise ”8888.8” for at angive en fejltilstand. Tag plejemodtageren ud af MAXI MOVE, og nulstil enheden.

Måleenheder

Måleenheden er indstillet til kg for Europa og kan ikke ændres. På instrumenter der leveres uden for Europa, kan måleenheden indstilles til enten ”kg” eller ”lb”.

1) Ved start skal man trykke på begge betjeningsknapper til vægten samtidig (se Fig. 69).

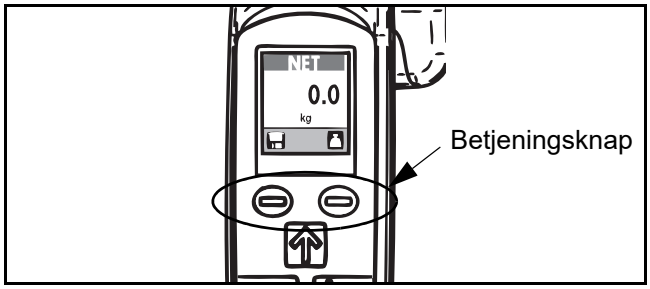

Fig. 69

Dette vil åbne skærmbilledet for liftstatus. Der vil blive vist to skruenøgler, der krydser hinanden i midten af skærmen. Der vil også blive vist op- og nedpile øverst og nederst på skærmen (se Fig. 70).

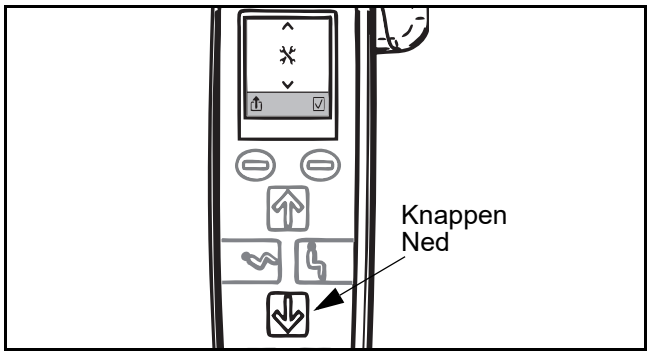

Fig. 70

2) Tryk derefter på knappen Ned for at åbne menuen Konfigurering.

Vægtikonet vil erstatte de krydsede skruenøgler i midten af skærmen (se Fig. 71).

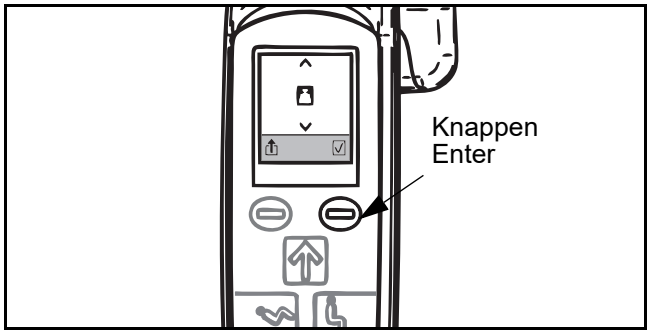

Fig. 71

3) Tryk på knappen Enter for at vælge imellem måleenhederne. Måleenhederne ”kg” eller ”lb” vil erstatte vægtikonet i midten af skærmen (se Fig. 72).

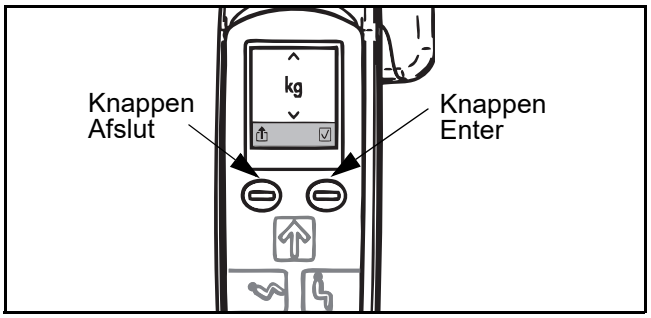

Fig. 72

4) Tryk på nedknappen for at skifte mellem ”kg” og ”lb”.
5) Tryk på indtastningsknappen for at gemme indstillinger og vende tilbage til normal tilstand. Afslut uden at gemme ændringer ved at trykke på afslutknappen.

Vægt - Håndkontrolvejledning - miniguide

METODE A.

VED OPSTART

Med sejlet <u>allerede</u> på afstandsbøjlen

TRIN 1

Enheden er allerede blevet nulstillet automatisk, og sejlets vægt er taget i betragtning.

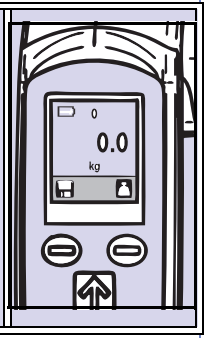

TRIN 2:

Vej plejemodtageren. Tallet på skærmen er plejemodtagerens faktiske vægt.

Gem-knap

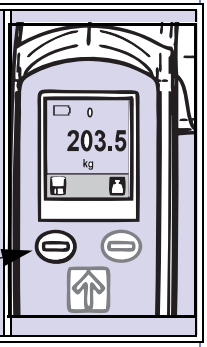

SÅDAN GEMMES DATA

Tryk på knappen Gem for at beholde den viste måling på skærmen. Tryk på knappen Gem igen for at vende tilbage til normal brug.

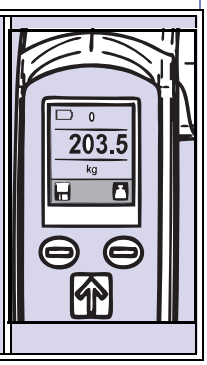

VED OPSTART

<u>Uden</u> sejl på afstandsbøjlen

TRIN 1

Hægt sejlet på afstandsbøjlen. Skærmen vil vise sejlets vægt.

Vægtknap

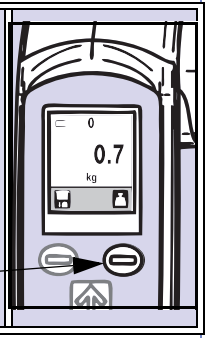

TRIN 2:

Tryk på knappen Vægt for at tarere. Skærmen vil vise nul vægt.

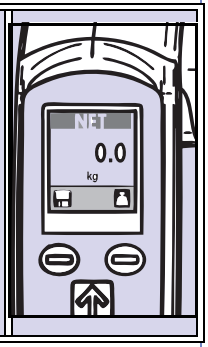

TRIN 3

Vej plejemodtageren. Det viste tal vil være plejemodtagerens faktiske vægt.

Gem-knap

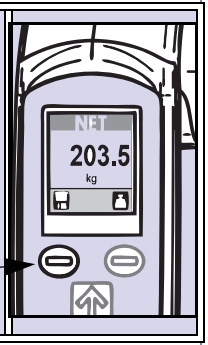

SÅDAN GEMMES DATA

Tryk på knappen Gem for at beholde den viste måling på skærmen. Tryk på knappen Gem igen for at vende tilbage til normal brug.

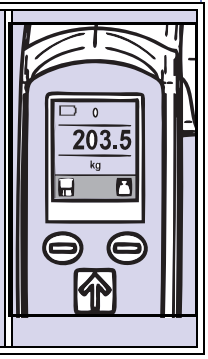

METODE B.

UNDER FORFLYTNING

Med plejemodtager <u>allerede</u> i liften

TRIN 1

Tryk på vægtknappen for at få en nulaflæsning på skærmen.

Vægtknap

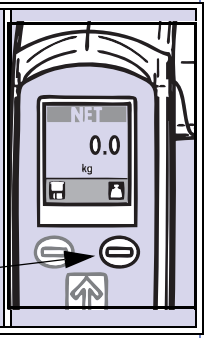

TRIN 2:

Fuldfør forflytningen, og tag plejemodtager en af liften. Aflæsningen på skærmen vil være et negativt tal.

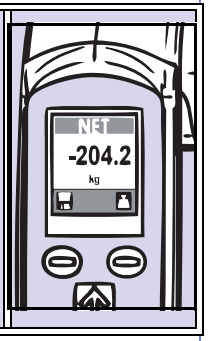

TRIN 3

Sæt sejlet tilbage på afstandsbøjlen. Ignorer minustegnet. Aflæsningen på skærm er plejemodtager ens faktiske vægt.

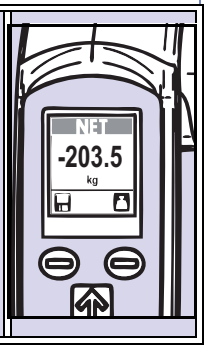

SÅDAN GEMMES DATA

Tryk på gemknappen for at bibeholde vægten på skærmen. Tryk på gemknappen igen for at gå tilbage til normal brug.

Vægt - Håndkontrolvejledning - miniguide

ÆNDRING AF MÅLEENHEDERNE

VED OPSTART

TRIN 1

Tryk på begge betjenings-knapper samtidig for at vise liftstatus-skærmbilledet.

Betjenings-knapper

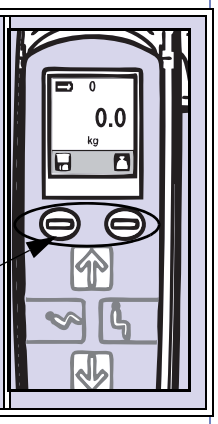

TRIN 2:

Åbn konfigura-tionsskærm-billedet ved at trykke knappen på håndbetje-ningen ned. Det første skærmbillede der vises er vægtenheds-skærmbilledet.

Knappen Ned

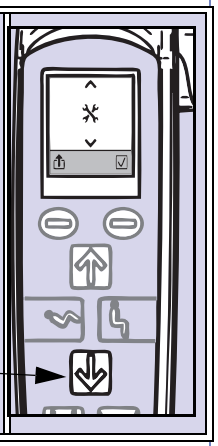

TRIN 3

Tryk på knappen Gem for at beholde den viste måling på skærmen. Tryk på knappen Gem igen for at vende tilbage til normal brug.

Knappen Enter

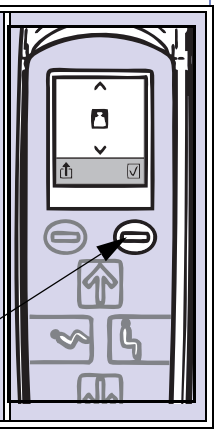

(fortsætter i næste kolonne)

TRIN 4

Tryk knappen ned for at skifte mellem kg og lb (pund)

Knappen Ned

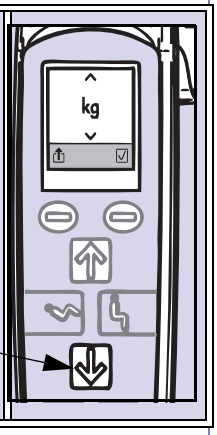

TRIN 5

Tryk på indtastnings-knappen for at gemme indstillinger og vende tilbage til normal brug.

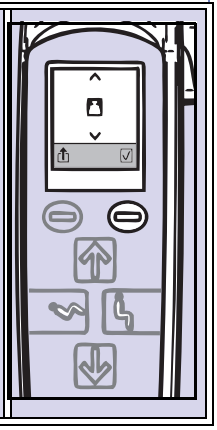

ADVARSELSSKÆRMBILLE

ADVARSEL OM OVERBELASTNING

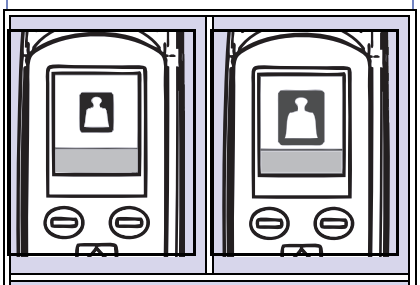

Skærmen vil skiftevis vise store og små vægtsymboler. Sænk straks plejemodtageren.

ADVARSEL OM UNDERBELASTNING

Displayet viser en grænse-værdi for under-belastning. Fjern vægten, og nulstil liften.

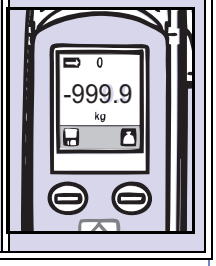

ADVARSEL OM TILTNING
(KUN FOR EUROPÆISKE VÆGTE)

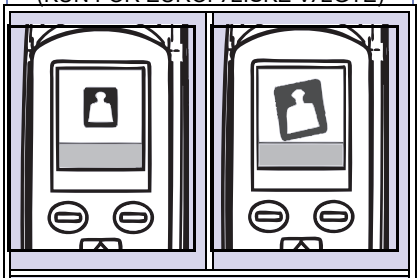

Skærmen vil skiftevis vise vægtsymbolet med et større tiltsymbol. Flyt til en vandret flade, og prøv at veje igen.

LAV BATTERISPÆNDING

Øverste venstre hjørne af skærmen viser et symbol for lav batteri-spænding. Genoplad batterier så snart som muligt.

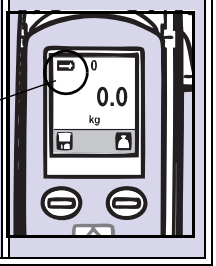

ANDRE ADVARSLER

Skærmen vil vise to skrue-nøgler i øverste højre hjørne. Kontakt en servicetekniker fra Arjo.

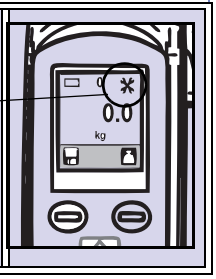

Batteriet lader op

MAXI MOVE har en batterispændingsindikator på håndbetjeningen. Batteriopladningsniveauet vises automatisk på LCD'et straks efter start, eller efter opvågnen fra hviletilstand (se Fig. 73).

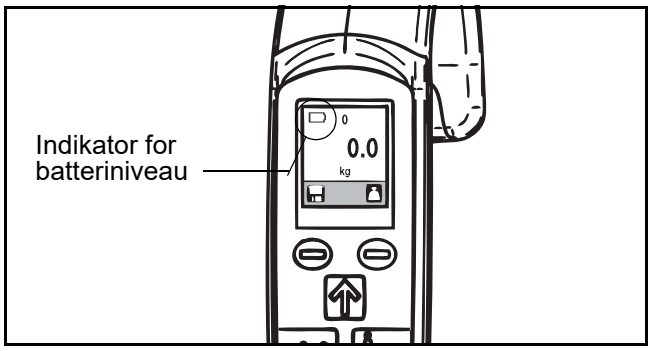

Fig. 73

Det anbefales med henblik på at forlænge batteriernes levetid, at batteripakken oplades regelmæssigt, før batterierne når en lav spændingstilstand. Pas på, at batterierne ikke aflades unødigt.

Batterindikatoren på håndkontrollen vil angive, om batterierne til MAXI MOVE er tæt på at være helt afladet, og vil udsende to bip hvert minut (se Fig. 74). På det tidspunkt skal man fuldføre forflytningen og oplade batteriet.

Indikator for lavt batteriniveau
(10 % opladning resterer)

Fig. 74

Hvis batterierne er helt afladet, vil liften automatisk skifte til dvaletilstand. Ved alle forsøg på at bruge liften vil enheden bippe 3 gange, og håndbetjeningen vil kort vise ikonet for lav batterispænding. Liften vil så vende tilbage til dvaletilstand og vil ikke kunne betjenes, med mindre batterierne genoplades.

Batteripakke

Batteriet levetid kan variere (2-3 år) og påvirkes af, om genopladning foretages som anbefalet eller ej, samt af belastningsniveauet.

FORSIGTIG: Batterierne skal oplades i mindst 8 timer før første anvendelse for at sikre produktets effektivitet samt et langt funktionsliv for batteriet.

Sådan fjernes batteripakken

Når batterispændingsindikatoren på håndbetjeningen viser ikonet for lav batterispænding, skal løftet fuldføres. Derpå skal liften køres til et praktisk sted og batteripakken tages ud. Den aftagelige batteripakke reducerer tiden som liften vil være ude af drift pga. afladede batterier. Tag en afladet batteripakke ud ved at trykke på den røde knap og trække lige ud imod dig selv (se Fig. 75). Udskift batteriet med et, der er fuldt opladt fra den vægmonterede oplader.

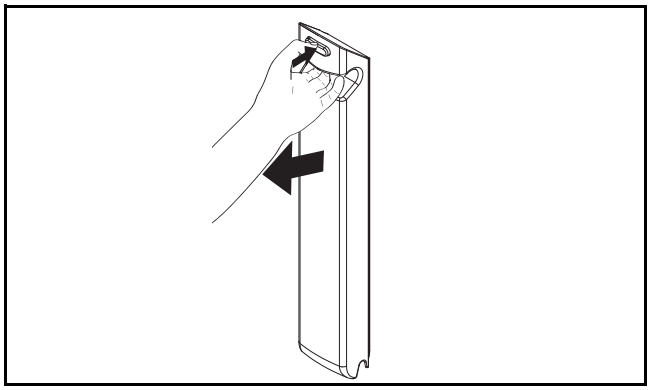

Fig. 75

Opladning af batteriet

MAXI MOVE anvender forseglede bly-syre-batterier monteret under betjeningspanelet. Bly/syre-batterier slides ikke af at blive opladt. Derfor behøver batteriet ikke aflades helt, før det genoplades. Betjeningspanelet er forsynet med en automatisk afbryderfunktion, der afbryder efter 2 minutters inaktivitet, med det formål at forhindre afladning af batterier, mens liften er i standby. Strømmen tilsluttes igen ved at trykke på en vilkårlig knap på håndbetjeningen eller betjeningspanelet.

Det anbefales, at batteripakken fjernes fra liften, når den ikke benyttes i længere tid, og genoplades, når batterispændingsindikatoren på håndbetjeningens skærm viser lav batterispænding.

Genoplad batterierne, før de når lav batterispænding, med henblik på at forlænge batteriernes funktionstid.

Liften er udstyret med en hørbar advarselsenhed, som vil udsende en lyd, når batteriafladningsindikatoren på håndbetjeningen viser ikonet for lav spænding.

Det anbefales altid at have et fuldt opladt batteri ved hånden for at sikre, at MAXI MOVE altid er klar til brug. Dette opnås ved at have ekstra batteripakker, hvoraf den ene er til opladning hele tiden, mens den anden er i brug.

Når en fuldt opladet batteripakke sættes i liften, vil skærmen på håndbetjeningen vise et grønt fuldt opladet batteri. Hvis et delvist opladt batteri sættes i, vil håndbetjeningen dog vise den tilsvarende status for batterispændingsniveau.

Batteriet lader op

Brug kun batterierne beregnet og mærket til brug med enheden. I tvivlstilfælde må batteriet ikke bruges. Sørg for, at batteriet passer til enheden ved at sammenligne batterimærkaten med de tekniske specifikationer i brugsvejledningen. Hvis batteritypen ikke kan bekræftes, skal der tilkaldes kvalificeret personale.

Sådan genoplades batteriet:

Der henvises til den vægmonterede batterioplader - brugsvejledning.

ADVARSEL: Hold godt fast på batteriet for at sikre, at det ikke falder på gulvet og beskadiges eller forårsager personskade.

ADVARSEL: Placer eller opbevar ikke batteripakken i direkte sollys eller nær en varmekilde for at undgå risici forbundet med brand og/eller lækage af kemikalier.

ADVARSEL: Batteriet må ikke udsættes for åben ild. De kan åbne, hvilket kan medføre lækage af kemikalier.

Det er god praksis at have fuldt opladede batterier klar ved begyndelsen af hvert skift.

Reglerne for genanvendelse og bortskaffelse af batteripakker i henhold til lokale bestemmelser skal følges. Hvis ikke, kan batterierne eksplodere, lække og medføre personskader. Når batterierne returneres, skal deres poler isoleres med tape, da reststrømmen i brugte batterier kan antænde en brand eller eksplosion. Diagrammet herunder viser symbolerne for bortskaffelse og genanvendelse (se Fig. 76).

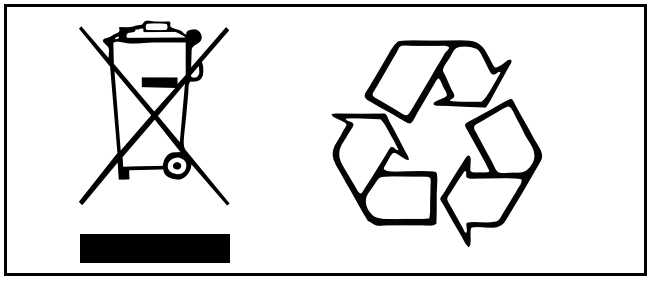

Fig. 76

Sikkerhedsregler for batteri og batterioplader

Der henvises til den vægmonterede batterioplader - brugsvejledning 001-24257-**.

Vedligeholdelse af din MAXI MOVE

Hvor hyppigt følgende skal udføres afhænger af, hvor ofte udstyret benyttes.

Med mindre andet er angivet, bør man følge rengørings-, desinfektions-, vedligeholdelses- og inspektionsprocedurerne, der beskrives i dette afsnit, før liften bruges.

Rengøring og vedligeholdelse af sejl

Sejlene skal kontrolleres før og efter hver plejemodtager og om nødvendigt vaskes i nøje overensstemmelse med anvisningerne på sejlet. Dette er særligt vigtigt, når det samme produkt anvendes til en anden plejemodtager, da det kan mindske risikoen for krydsinfektion.

Undgå mekanisk tryk under vask og tørring som f.eks. rulning eller presning, da det kan beskadige dele, der er vigtige for sikker og bekvem brug af sejlet.

Rembårens tværstropper og ophængnings-stropper bør kontrolleres og vaskes efter behov. Vasketemperaturer må ikke overstige 80 °C (176 °F). Vaskes med milde vaskemidler. Må ikke stryges. Se også sejlinstruktionsbladet.

Det er vigtigt, at sejl, sejlløkker, stropper og hæfteklemmerne kontrolleres omhyggeligt før hver eneste brug. Hvis sejl, løkker eller stropper er flossede, eller klemmerne er beskadigede, må sejlet ikke bruges og skal straks udskiftes.

Rengøring, desinfektion og vedligeholdelse af liften

BEMÆRK: Det anbefales at rengøre lift og tilbehør hertil mellem hver plejemodtager.

ADVARSEL: Undgå øjen- og hudskader ved aldrig at desinficere liften eller tilbehør under tilstedeværelse af en plejemodtager og ved altid at være iført beskyttelsesbriller og -handsker. Skyl grundigt med rigelige mængder vand i tilfælde af berøring med stoffet. Hvis øjne eller hud irriteres, skal du straks søge læge. Læs altid sikkerhedsdatabladet for desinfektionsmidlet.

Sådan fjernes synligt snavs:

1) Fjern batteripakken og almindelige dele som f.eks. sejl, puder og ophængningsstropper (hvor relevant).
2) Fjern synligt snavs fra MAXI MOVE med en klud fugtet med vand. Begynd øverst og arbejd nedefter.
3) Fjern alt synligt snavs fra de afmonterede dele og batteripakken med en klud fugtet med en blanding af vand og rengøringsmiddel.

Rengøring:

1) Med en børste eller en klud fugtet med rengøringsmiddel aftørres liften, batteripakken og afmonterede dele grundigt (for at fjerne snavs).
2) Benyt en klud fugtet med rent vand til at fjerne alle spor af rengøringsmiddel på liften, batteripakken og afmonterede dele.
3) Hvis rengøringsmidlet ikke kan fjernes fra svært tilgængelige steder, sprayes der vand på stedet, og det aftørres med en engangspapirserviet/klud. Gentag dette, indtil rengøringsmidlet er fjernet fuldstændigt.
4) Gentag trin 1 og 3.
5) Lad delene tørre.
6) Monter de afmonterede dele og batteripakken på liften.

FORSIGTIG: Produktet må ikke gennemblødes, da det kan beskadige de elektriske komponenter og resultere i indvendig korrosion.

Hvis der anvendes en varmlufttørrer til at tørre liften, må temperaturen ikke overskride 80 °C (176 °F).

Der må ikke anvendes oliebaserede opløsningsmidler, da de kan beskadige plastik dele.

BEMÆRK: Vær særligt opmærksom på nedenstående områder (se Fig. 77). Her er det mest sandsynligt, at der forekommer bakterier. Benyt en lille børste og/eller vatpinde til at nå dem.

Særlige områder på MAXI MOVE, der skal rengøres og desinficeres

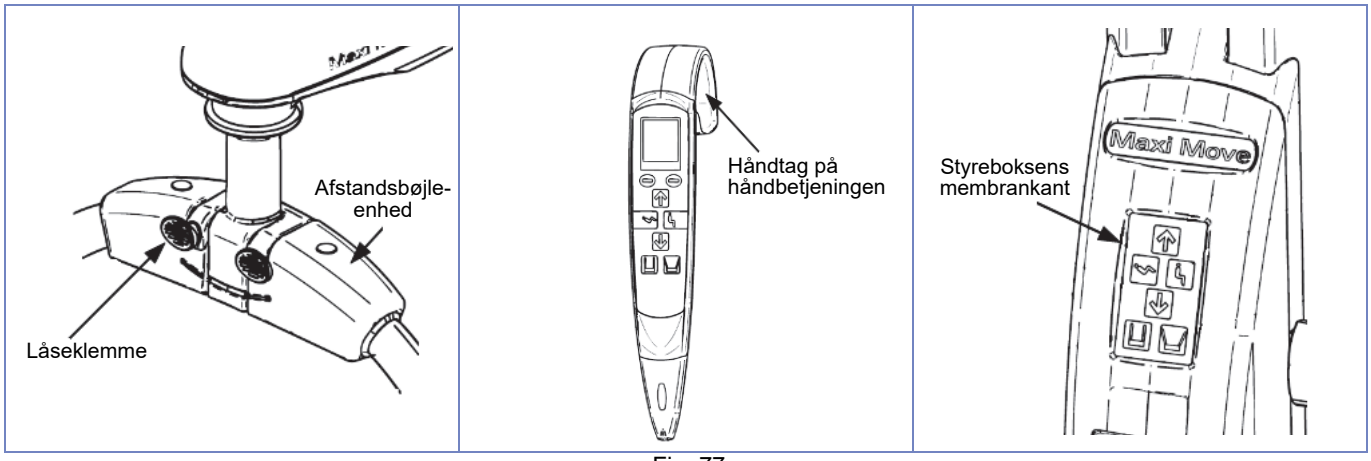

Fig. 77

Vedligeholdelse af din MAXI MOVE

Desinfektion:

For at desinficere enheden skal udstyret først rengøres og derefter aftørres med en opløsning, der indeholder et af nedenstående kompatible desinfektionsmidler:

Desinfektionsmidler	Maxi Move	Låse-klemme	Afstands-bøjleenhed	Håndtag på hånd-betjeningen	Styreboksens membrankant
Kvaternær ammonium ≤ 0,28 % (2.800 ppm)	X	X	X	X	X
Isopropylalkohol ≤ 70 %	X	X	X	X	X
Fenol ≤ 1,56 % (15.600 ppm)	X	X	X	X	X
Pereddikesyre ≤ 0,25 % (2.500 ppm)	X	X	X	X	X
Blegemiddel ≤ 1 % (10.000 ppm)	X	X	X	X	X
Hydrogenperoxid ≤ 1,5 %	X	X	X	X	X

BEMÆRK: Desinfektion af enheden kan forårsage misfarvning på nogle af dens dele. Kablet til håndbetjeningen (blegemiddel og/eller hydrogenperoxid) og DPS-håndtaget (hydrogenperoxid) kan blive lidt klæbrige efter gentagen kontakt med de nævnte desinfektionsmidler.

Desinfektionsmetoderne skal være i overensstemmelse med de lokale eller nationale retningslinjer (dekontaminering af medicinsk udstyr), afhængigt af plejemiljø eller det pågældende land. Rådfør dig med den lokale specialist i infektionshygiejne, hvis du er i tvivl.

Der kan også benyttes desinficerende servietter med 70 % v/v opløsning af isopropylalkohol. Aftør hjælpemidlet grundigt, når der benyttes servietter, for at sikre en effektiv desinfektion af hele liftens overflade. Brug af 70 % v/v isopropylalkohol-klude har vist sig at være effektivt over for MRSA og adskillige andre mikroorganismer under let snavsede forhold.

Vedligeholdelse af din MAXI MOVE

Obligatorisk daglig kontrol

Følgende kontrol bør udføres daglig:

- Sørg for, at batteripakken altid er fuldt opladet.
- Kontrollér, at hjulene sidder sikkert på chassiset.
- Undersøg omhyggeligt alle plastdele, især hvor de kommer i berøring med plejemodtagerens krop. Sørg for, at der ikke er revner eller skarpe kanter, som kan skade plejemodtagerens hud eller blive uhygiejniske.
- Kontrollér, at alt tilbehør sidder fast, og at alle skruer og møtrikker er spændt til.
- Kontrollér, at alle instruktionsmærkater sidder godt fast og nemt kan læses.

Regelmæssig afprøvning

Det kan blive nødvendigt at foretage nogen afprøvning ugentlig. Periodisk afprøvning af forskellige funktioner er tilrådeligt med henblik på at sikre, at alt virker korrekt. Hvis, der er noget du er i tvivl om, eller hvis du opdager forandringer i liftens effektivitet, skal du kontakte din Arjo-repræsentant.

Afprøv om løfte/sænkemekanismen fungerer til fulde og effektivt: Løft og sænk løftearmen med håndbetjeningen. Afprøv ligeledes mekanismen med knapperne på betjeningspanelet.

Automatisk stopfunktion: Med løftearmen hævet over sin laveste stilling og liften placeret hen over en tom seng benyttes håndbetjeningen til at sænke løftearmen ned på sengen. Når sænkning af løftearmen blokeres, vil motoren stoppe. Slip håndbetjeningens knap Sænk efter et sekund eller to. Benyt håndbetjeningen til at løfte løftearmen. Gentag så denne test med betjeningspanelet. Denne kontrol gælder korrekt funktion af automatisk stop.

Nødstop: Afprøv nødstopfunktionen ved at benytte håndbetjeningen til at hæve og sænke løftearmen. Under betjening skal du trykke på nødstopknappen (se Fig. 9). Eldrevet bevægelse skal standse øjeblikkeligt.

Tryk på strømknappen for at nulstille til normal funktion (se Fig. 9). Gentag denne test med betjeningspanelet. Nulstil til normal funktion. Gentag afprøvningen for åbne-/lukkefunktionen på chassisbenene, og nulstil strømknappen.

Justerbare chassisben: Benyt håndbetjeningen eller betjeningspanelet til at åbne og lukke chassisbenene for at kontrollere fuld og effektiv bevægelse.

Generel lifttilstand: Udfør et visuelt eftersyn af alle udvendige dele, og afprøv alle funktioner for at sikre, at der ikke er sket nogen beskadigelser under anvendelse.

FORSIGTIG: Hvis der er tvivl om, at MAXI MOVE virker korrekt, må den ikke benyttes. Kontakt Arjo serviceafdeling.

Råd om eftersyn

Arjo anbefaler, at MAXI MOVE vedligeholdes med regelmæssige mellemrum. Se Skema over forebyggende vedligeholdelse for MAXI MOVE (Arjo-litteratur nr. 001.25065).

Ved regelmæssig brug udsættes følgende dele for slitage: Sejl, batterier, stropper, hjul. Disse dele skal efterses regelmæssigt som beskrevet tidligere og udskiftes efter behov.

ADVARSEL: Der må aldrig foretages vedligeholdelse eller service på liften, mens den benyttes til en plejemodtager.

ADVARSEL: KUN FOR LIFTE I STORBRITANNIEN: Der blev den 5. december 1998 vedtaget en vigtig lov, der får indflydelse på vedligeholdelsen af liften/lifte, badekar med indstillelig højde samt andet hæve- og sænkeudstyr. Loven om løftning og løfteudstyr, The Lifting Operations and Lifting Equipment Regulations (LOLER) 1998, og loven om anskaffelse og brug af arbejdsudstyr, The Provision and Use of Work Equipment Regulations (PUWER 98), skal overholdes af ejeren. Der er udformet en plan over grundig undersøgelse for hver sjette måned med henblik på til at overholde loven. Der kan indhentes detaljer fra Arjo Service UK.

Styklister og strømskemaer kan rekvireres fra Arjo. Reservedele bestilles hos Arjo efter behov.

Der kræves specialværktøj til udskiftning af visse komponenter. Den nemmeste, sikreste og mest effektive måde at vedligeholde produktet på, er at få det serviceret periodisk og professionelt af Arjo.

Oplysninger om service inklusive reparations- og vedligeholdelsesvejledninger så vel som vedligeholdelseskontrakter fås ved at kontakte den lokale Arjo-distributør.

Fejlfinding

Liftfejl	Opløsning
Håndbetjeningen virker ikke	• Kontrollér den røde nødstopknap på kontrolpanelet. • Kontrollér stikket på håndbetjeningens ledning. • Kontrollér batteripakkens tilstand (udskift med en fuldt opladet batteripakke).
Knapperne HÆV og SÆNKE på betjeningspanelet virker ikke.	• Kontrollér den røde nødstopknap på kontrolpanelet. • Kontrollér batteripakkens tilstand (udskift med en fuldt opladet batteripakke).
Eldrevet DPS reagerer ikke	• Kontrollér den røde nødstopknap på kontrolpanelet. • Kontrollér, om håndbetjeningen er tilsluttet. • Kontrollér, om bærestangen er korrekt monteret.
Betjeningspanelet udsender to ”bip” hvert 30. sekund.	• Batterispændingen er lav. Udskift batteripakken med en fuldt opladet batteripakke.
Kontrolboksen udsender tre ”bip”, og liften afbrydes.	• Batterispændingen er lav. Udskift batteripakken med en fuldt opladet batteripakke.
Kontrolboksen udsender en biplyd hvert sekund, mens håndkontrollens displayfarve skiftevist blinker rødt og sort.	• Liften er låst. Tryk på knappen ”Ned” for at sænke løftearmen og låse liften op.
Betjeningspanelet udsender en biplyd i andre tilfælde end de ovenfor nævnte.	• Kontakt Arjo for service.
Aktuatoren ”går i stå” under løft	• Batterispændingen er lav. Udskift batteriet med et fuldt opladt batteri. Overskrid ikke løftekapaciteten.

Opladerproblem
Der henvises til den vægmonterede batterioplader - brugsvejledning 001-24257-**.

Batteriproblemer	Opløsning
Batteripakken sidder korrekt, men der er intet synligt lys.	• Kontakt ArjoHuntleigh (opladeren er evt. defekt).
Den gule indikatorlampe slukkes ikke efter flere timers opladning.	• Batteripakken skal udskiftes. Kontakt Arjo for at rekvirere nye.
Batteripakken viser, at den er fuldt opladet, når den sidder i opladeren, men kan kun klare nogle få løft.	• Batteripakken skal udskiftes. Kontakt Arjo for at rekvirere nye.

Mærkater

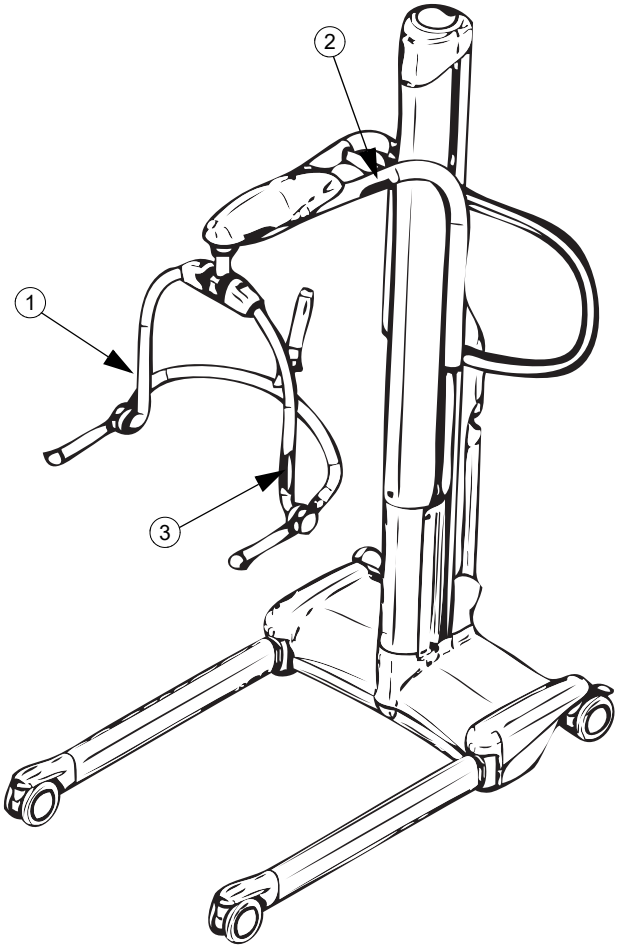

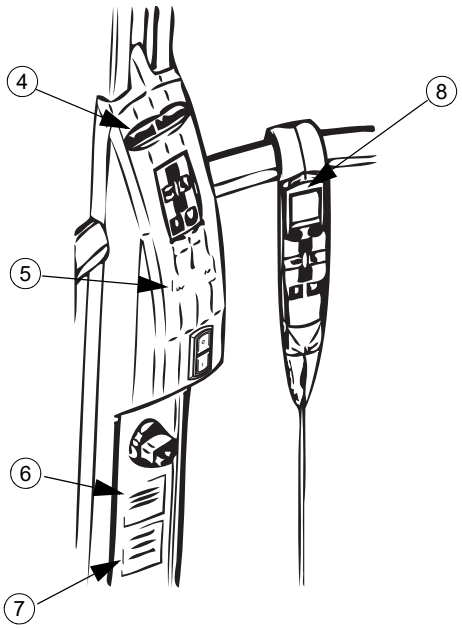

Signaturforklaring til mærkater:

1. Klassifikation af ”Arjo produkt til våde miljøer”
2. Sikker arbejdsbelastning
3. Henvisning til sejlets farve-til-størrelse
4. Mærkat med liftnavn
5. Arjo adressemærkat
6. Produktinformationsmærkat
7. Serienummer
8. Metrologisk visningsmærkat
9. Mærkat for nødsænkning
10. Vægtmarkering
11. Bårehæftepunkter

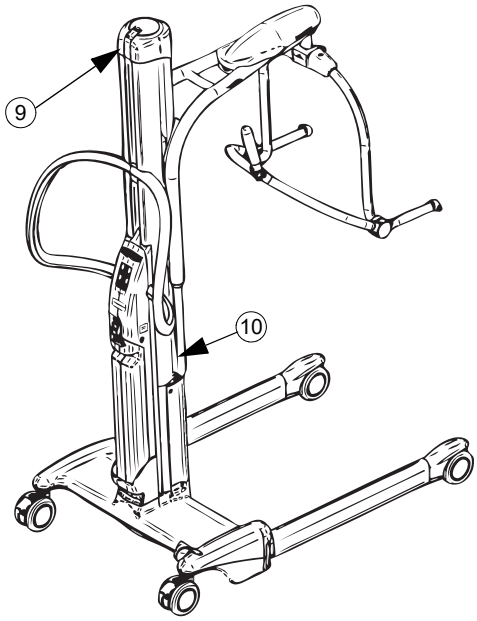

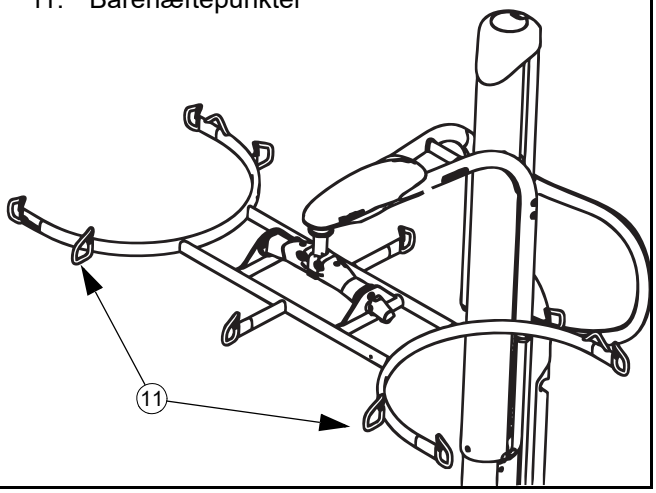

Fig. 78

Tekniske specifikationer

PRODUKTOPLYSNINGER	MAXI MOVE
Samlet vægt (standardløftearm, uden tilbehør)	64,5 kg (142 lb)
Løftekapacitet (SWL)	Almindelig løftearm: 227 kg (500 lb) Forlænget løftearm: 130 kg (287 lb)
Batteripakkens vægt	5,0 kg (11 lb)
Vendediameter	1.222 mm (48 in)
Mindstemål for døråbning	717 mm (28,25 in) til standardsokkel (KMCS**) og lav sokkel (KMCL**) 770 mm (30 3/8 in) til ekstra lav sokkel (KMCE**)
Betjeningsknappernes betjeningskraft	2.5- 3N
ELEKTRISK SYSTEM	
Beskyttelsesgrad	IPx7 - Håndbetjening IP24 - MAXI MOVE
Intern strømføring	24 Vdc
Batteritype	Genopladeligt (forseglet blysyre)
Batterikapacitet	24 Vdc, 4,0 Ah til 5,5 Ah
Batteriopladerens indgangsspænding (varenummer #NDA8200)	100 til 240 V vekselstrøm / 50 til 60 Hz
Begrænsning af op- og nedstrøm	12 ± 1 A
Driftscyklus	15 % - maks. 2 min. uafbrudt brug
Lydniveau op	61,9 dBA
Lydniveau ned	61,7 dBA
Medicinsk udstyr	Type BF-beskyttelse mod elektrisk stød iht. IEC 60601-1
Dette produkt fra Arjo er i overensstemmelse med standarden IEC 60601-1-2 med hensyn til elektromagnetisk kompatibilitet. MAXI MOVE Er i overensstemmelse med IEC 60601-1-serien, herunder gældende tillægsstandarder og nationale afvigelser. MAXI MOVE opfylder ISO 10535-standarden (bortset fra i forbindelse med brug af bårе; se afsnittet ”Sådan benyttes din MAXI MOVE”).	
ADVARSEL: Bærbart RF-kommunikationsudstyr (herunder perifert udstyr såsom antennekabler og eksterne antenner) bør ikke benyttes tættere end 30 centimeter på nogen del af MAXI MOVE, inkl. kabler, der er specificeret af producenten. Hvis dette ikke overholdes, kan det medføre forringelse af hjælpemidlet. Se afsnittet ”Elektromagnetisk kompatibilitet” for at få yderligere oplysninger.	
SPECIFIKATIONER FOR DIGITALVÆGT	
Vægtområde	227 kg (500 lb)
Displayopløsning	0,1 kg (0,2 lb), flydende krystalskærm
Præcision (i drift)	Klasse III 2-50 kg ±50 g / 4-110 lb ±0,1 lb 50-200 kg ±100 g / 100-440 lb ±0,2 lb 200-227 kg ±150 g / 440-500 lb ±0,3 lb
BETINGELSER FOR BETJENING OG OPBEVARING	
Interval for omgivelsestemperatur	Betjening: 5° til 40° (+41° til +104°F) Opbevaring: -25° til 70 °C (-13 ° til 158 °F)
Interval for relativ luftfugtighed	Betjening: 15 til 93 % (ikke-kondenserende) Opbevaring: Op til 93 % (ikke-kondenserende)
Interval for atmosfærisk tryk	Betjening: 795 hPa til 1060 hPa (2000 m maks.) Opbevaring: 500 hPa til 1060 hPa
ADVARSEL: Hjælpemidlet er ikke egnet til anvendelse under tilstedeværelse af brændbare ?anæstesimiddelblandinger med luft eller oxygen eller med lattergas. Anvendelse af MAXI MOVE i sådanne omgivelser kan medføre en eksplosion. Liften kan frembringe en gnist og antænde gassen.	
Sikker bortskaffelse af et udtjent produkt	
Batteri	Forseglet bly/syre, genopladeligt, genanvendeligt. Alle batterier i produktet skal sorteres og genanvendes. Batterier skal bortskaffes i overensstemmelse med nationale og lokale bestemmelser.
Emballage	Bølgepap, der kan genanvendes Udvidet polystyren (EPS), der kan genbruges

Tekniske specifikationer

Liften	Adskilt og genbrugt. Komponenter, som primært består af forskellige typer metal (indeholdende mere end 90 % metal efter vægt), f.eks. sejlbøjler, skinner, støtte til at sidde oprejst osv., skal genanvendes som metal.
Elektriske og elektroniske dele	Liftsystemer, som har elektriske og elektroniske komponenter eller en elektrisk ledning, skal skilles ad og genanvendes i overensstemmelse med WEEE-direktivet om affald af elektrisk og elektronisk udstyr eller i overensstemmelse med lokale eller nationale bestemmelser.
Sejl	Sejl, herunder stivere/stabilisatorer, polstringsmateriale og alle andre tekstiler eller polymerer eller plastmaterialer osv., skal sorteres som brændbart affald.

Målangivelser for liften

1) DIMENSIONER MED LIFTEN UBELASTET
2) DIMENSIONSTOLERANCER: ± 10 mm (3/8")

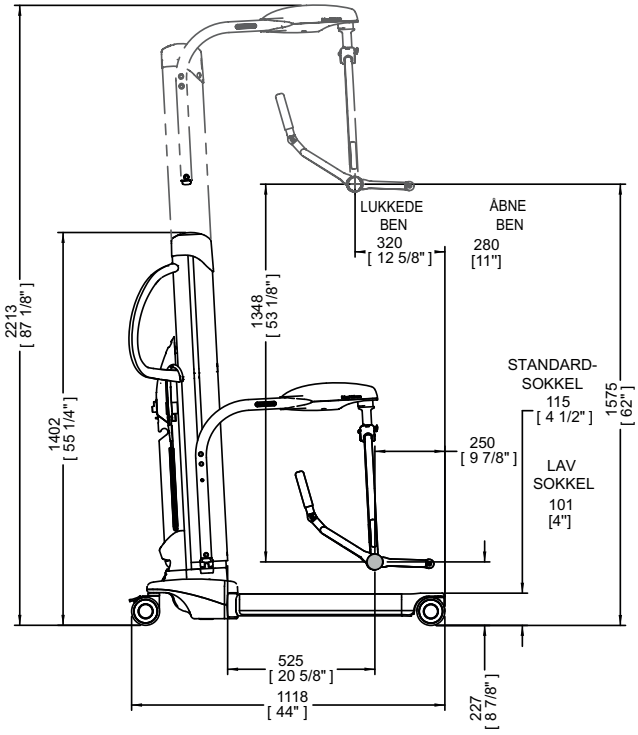

MED DPS-OPHÆNG, STANDARDSOKKEL OG LAV SOKKEL (ALM. LØFTEARM)

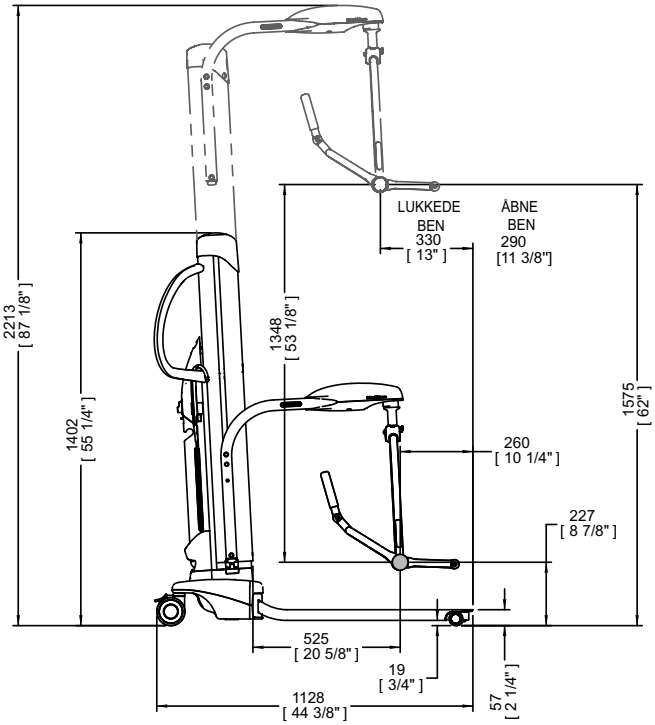

MED DPS-OPHÆNG, EKSTRA LAV SOKKEL (ALM. LØFTEARM)

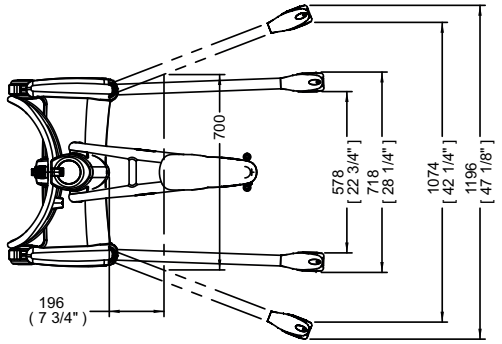

GRUNDFLADE
(STANDARDSOKKEL OG LAV SOKKEL)

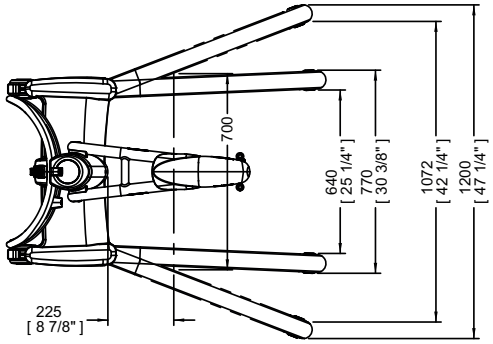

GRUNDFLADE
(EKSTRA LAV SOKKEL)

Målangivelser for liften

1) DIMENSIONER MED LIFTEN UBELASTET
2) DIMENSIONSTOLERANCER: ± 10 mm (3/8")

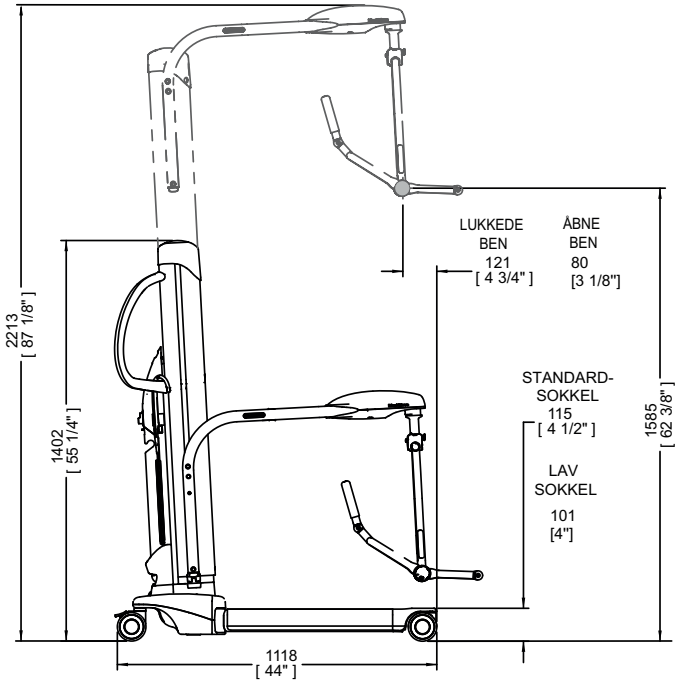

MED DPS-LØFTEBØJLE, STANDARDSOKKEL OG LAV SOKKEL
(FORLÆNGET LØFTEARM)

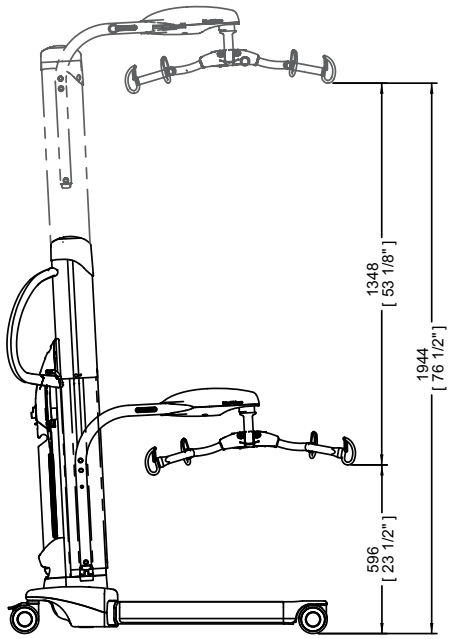

MED 4-PUNKTS LØFTEBØJLE TIL HELSEJL

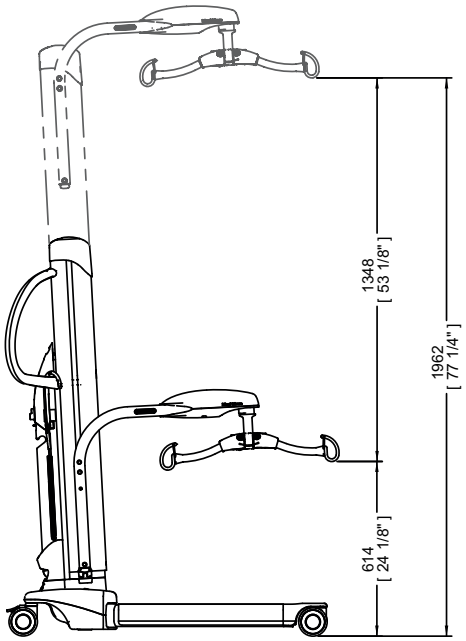

MED 2-PUNKTS LØFTEBØJLE TIL HELSEJL

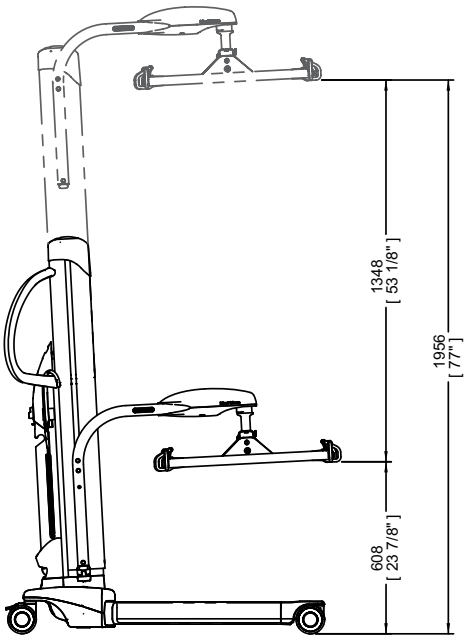

MED BÅRELØFTEBØJLE

Fig. 79

Tillæg - Konfigurationer for vægtens tyngdekraftkode

Hver gang en MAXI MOVE med gulvvægt sælges i Europa, fastlægges vægtens overensstemmelse med kravene i Rådsdirektivet 90/384/EF med ændringer ved brug af afprøvninger som angivet i EN45501-8.2. Denne verificering af overensstemmelsen er kun gyldig for brugsstedet, da tyngdekraften er blevet justeret før levering af enheden og forseglet af kalibrerings- og tyngdekrafttælleren på vægtmarkeringen.

En tocifret tyngdekraftkode tildeles vægten i henhold til det geografiske sted, hvor den vil blive anvendt. Denne kode kan ses ved at følge trinene herunder.

BEMÆRK: Når den allerede indstillede kode er 99, betyder det at vægten er blevet justeret til den præcise længde- og breddegrad, der svarer til det bestemte geografiske sted, hvor den vil blive anvendt.

BEMÆRK: Tyngdekraftkoder kan ikke ændres ved brug af driftsmenuen. Kontakt en ARJO repræsentant for yderligere information.

Visning af konfigurationer for tyngdekraftkode

TRIN 1

Tryk på begge betjeningsknapper samtidig for at vise liftstatus-skærmbilledet.

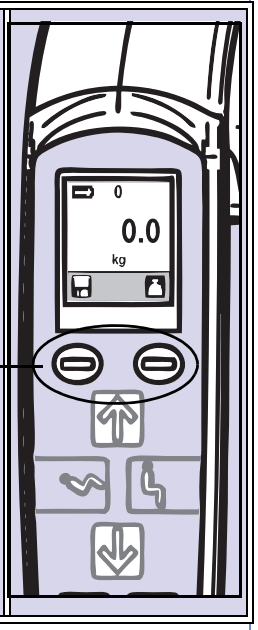

TRIN 2:

Når skærmbilledet for liftstatus vises, skal der trykkes på Enter.

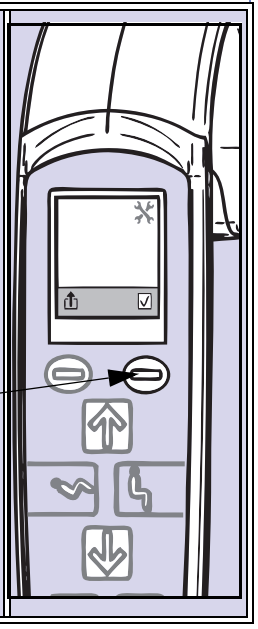

TRIN 3

Tryk tre gange på knappen Ned for at finde indstillingerne for tyngdekraft-koderne.

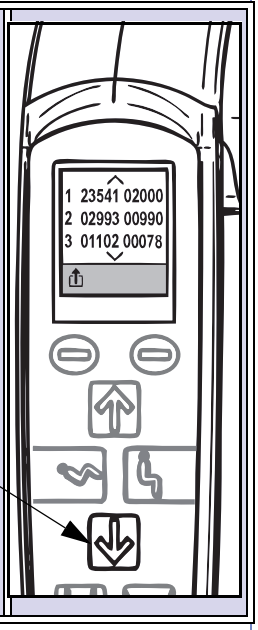

TRIN 4

Vend tilbage til normal vægt-funktion ved at trykke på afslut-knappen.

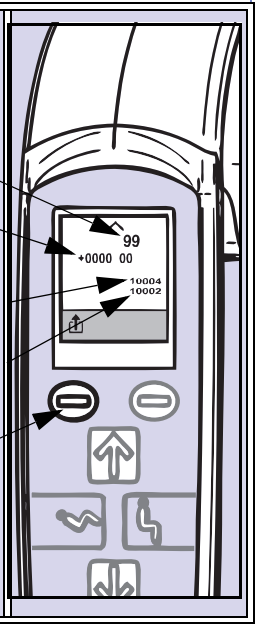

Elektromagnetisk kompatibilitet

Elektromagnetisk overensstemmelse

MAXI MOVEer afprøvet med hensyn til overensstemmelse med gældende lovmæssige standarder vedrørende evnen til at udelukke EMI (elektromagnetisk interferens) fra eksterne kilder.

Der er imidlertid visse procedurer, der kan hjælpe med at reducere elektromagnetisk interferens.

- Kontrollér, at andre enheder på steder til monitorering af plejemodtager og/eller med livsvigtige funktioner opfylder de accepterede standarder for udstråling.
- Maksimer afstanden imellem elektromedicinske enheder. Højspændingsenheder kan danne EMI, der kan påvirke liften.

Yderligere oplysninger om regulering af enhedens elektromagnetiske RF-omgivelser kan læses i *AMI TIR 18-1997 - Guidance on Electromagnetic Compatibility of Medical Devices for Clinical/Biomedical Engineers (Vejledning i elektromagnetisk kompatibilitet på medicinsk udstyr for kliniske/biomedicinske teknikere)*.

ADVARSEL: Brug af tilbehør, kabler og reservedele ud over dem, der er angivet eller leveret af Arjo, kan medføre øgede elektromagnetiske emissioner eller nedsat elektromagnetisk immunitet af disse hjælpemidler og forårsage funktionsfejl.

ADVARSEL: Det bør undgås at anvende dette hjælpemiddel ved siden af eller stablet med andet udstyr, da det kan medføre funktionsfejl. Hvis en sådan anvendelse er nødvendig, skal dette hjælpemiddel og det andet udstyr observeres for at bekræfte, at det fungerer normalt.

ADVARSEL: Dette hjælpemiddel kan forårsage radioforstyrrelser eller kan forstyrre driften på udstyr, der befinder sig i nærheden. Det kan være nødvendigt at gribe ind, f.eks. at omplacere eller flytte hjælpemidlet eller afskærme stedet.

Elektromagnetiske emissioner

Vejledning og producenterklæring - Elektromagnetiske emissioner – for alt udstyr og alle systemer		
MAXI MOVE er beregnet til anvendelse i de elektromagnetiske omgivelser, der er angivet nedenfor. Kunden eller brugeren af MAXI MOVE bør sikre sig, at den anvendes i sådanne omgivelser.		
Emissionstest	**Overensstemmelse**	**Elektromagnetiske omgivelser – vejledning**
RF-stråling CISPR 11	Gruppe 1	MAXI MOVE benytter kun RF-energi til interne funktioner. Derfor er RF-strålingen meget lav, og det er ikke sandsynligt, at den vil forårsage forstyrrelser i elektronisk udstyr i nærheden.
RF-stråling CISPR 11	Klasse B	MAXI MOVE er egnet til anvendelse i alle slags omgivelser, inkl. almindelig beboelse og tilsvarende, der er direkte forbundet med det offentlige strømforsyningsnet, der forsyner boligområder.

Elektromagnetisk kompatibilitet

Elektromagnetisk immunitet

Vejledning og producenterklæring - Elektromagnetisk immunitet – for alt udstyr og alle systemer			
MAXI MOVE er beregnet til anvendelse i de elektromagnetiske omgivelser, som er beskrevet herunder. Kunden eller brugeren af MAXI MOVE bør sikre sig, at den anvendes i sådanne omgivelser.			
Immunitetstest	**IEC 60601-testniveau**	**Overensstemmelses-niveau**	**Elektromagnetiske omgivelser – vejledning**
Elektrostatisk udladning (ESD) IEC 61000-4-2	±8 kV kontakt ± 2 kV, ±4 kV, ±8 kV, ±15 kV luft	±8 kV kontakt ± 2 kV, ±4 kV, ±8 kV, ±15 kV luft	Gulvene skal være af træ, beton eller belagt med keramiske fliser. Hvis gulvene er dækket med et syntetisk materiale, bør den relative fugtighed være mindst 30 %.
Ledningsbåret RF IEC 61000-4-6	3 V uden for ISM-bånd mellem 0,15-80 MHz 6 V interne ISM- og amatørradiobånd mellem 0,15-80 MHz	3 V uden for ISM-bånd mellem 0,15-80 MHz 6 V interne ISM- og amatørradiobånd mellem 0,15-80 MHz	N/A
Indstrålet RF IEC 61000-4-3	10 V/m 80 MHz til 2,7 GHz	10 V/m 80 MHz til 2,7 GHz	N/A
Hurtige transienter/ bygetransienter IEC 61000-4-4	± 1 kV for indgangs-/ udgangsporte 100 kHz repetitionsfrekvens	± 1 kV for indgangs-/ udgangsporte 100 kHz repetitionsfrekvens	Netstrømforsyningen skal svare til typiske kommercielle miljøer eller hospitalsmiljøer.
Netfrekvens (50/60 Hz) magnetfelt IEC 61000-4-8	30 A/m 50/60 Hz	30 A/m 50/60 Hz	Netfrekvensmagnetfelter skal være på niveauer, der er karakteristiske for et typisk sted i et typisk virksomheds- eller hospitalsmiljø.
Proksimitetsfelter fra trådløst RF-kommunikations-udstyr IEC 61000-4-3 (fortsat)	380-390 MHz 27 V/m; PM 50 %; 18 Hz 430-470 MHz 28 V/m; (FM ±5 kHz, 1 kHz sinus) PM; 18 Hz 704-787 MHz 9 V/m; PM 50 %; 217 Hz	380-390 MHz 27 V/m; PM 50 %; 18 Hz 430-470 MHz 28 V/m; (FM ±5 kHz, 1 kHz sinus) PM; 18 Hz 704-787 MHz 9 V/m; PM 50 %; 217 Hz	N/A

Elektromagnetisk kompatibilitet

Immunitetstest	IEC 60601-testniveau	Overensstemmelses-niveau	Elektromagnetiske omgivelser – vejledning
(fortsat) Proksimitetsfelter fra trådløst RF-kommunikations-udstyr IEC 61000-4-3	800-960 MHz 28 V/m; PM 50 %; 18 Hz 1700-1990 MHz 28 V/m; PM 50 %; 217 Hz 2400-2570 MHz 28 V/m; PM 50 %; 217 Hz 5100-5800 MHz 9 V/m; PM 50 %; 217 Hz	800-960 MHz 28 V/m; PM 50 %; 18 Hz 1700-1990 MHz 28 V/m; PM 50 %; 217 Hz 2400-2570 MHz 28 V/m; PM 50 %; 217 Hz 5100-5800 MHz 9 V/m; PM 50 %; 217 Hz	N/A

Blank side er indsat med vilje

AUSTRALIA
Arjo Australia
Building B, Level 3
11 Talavera Road
Macquarie Park, NSW, 2113,
Australia
Phone: 1800 072 040

BELGIQUE / BELGIË
Arjo Belgium
Evenbroekveld 16
9420 Erpe-Mere
Phone: +32 (0) 53 60 73 80
Fax: +32 (0) 53 60 73 81
E-mail: info.belgium@arjo.com

BRASIL
Arjo Brasil Equipamentos Médicos Ltda
Rua Marina Ciufuli Zanfelice, 329 PB02
Galpão - Lapa
São Paulo – SP – Brasil
CEP: 05040-000
Phone: 55-11-3588-5088
E-mail: vendas.latam@arjo.com
E-mail: servicios.latam@arjo.com

CANADA
Arjo Canada Inc.
90 Matheson Boulevard West
Suite 350
CA-MISSISSAUGA, ON, L5R 3R3
Tel/Tél: +1 (905) 238-7880
Free: +1 (800) 665-4831
Fax: +1 (905) 238-7881
E-mail: info.canada@arjo.com

ČESKÁ REPUBLIKA
Arjo Czech Republic s.r.o.
Na Strzi 1702/65
140 00 Praha
Czech Republic
Phone No: +420225092307
E-mail: info.cz@arjo.com

DANMARK
Arjo A/S
Vassingerødvej 52
DK-3540 LYNGE
Tel: +45 49 13 84 86
Fax: +45 49 13 84 87
E-mail: dk_kundeservice@arjo.com

DEUTSCHLAND
Arjo GmbH
Peter-Sander-Strasse 10
DE-55252 MAINZ-KASTEL
Tel: +49 (0) 6134 186 0
Fax: +49 (0) 6134 186 160
E-mail: info-de@arjo.com

ESPAÑA
ARJO IBERIA S.L.
Poligono Can Salvatella
c/ Cabanyes 1-7
08210 Barberà del Valles
Barcelona - Spain
Telefono 1: +34 900 921 850
Telefono 2: +34 931 315 999

FRANCE
Arjo SAS
2 Avenue Alcide de Gasperi
CS 70133
FR-59436 RONCQ CEDEX
Tél: +33 (0) 3 20 28 13 13
Fax: +33 (0) 3 20 28 13 14
E-mail: info.france@arjo.com

HONG KONG
Arjo Hong Kong Limited
Room 411-414, 4/F, Manhattan Centre,
8 Kwai Cheong Road, Kwai Chung, N.T.,
HONG KONG
Tel: +852 2960 7600
Fax: +852 2960 1711

ITALIA
Arjo Italia S.p.A.
Via Giacomo Peroni 400-402
IT-00131 ROMA
Tel: +39 (0) 6 87426211
Fax: +39 (0) 6 87426222
E-mail: Italy.promo@arjo.com

MIDDLE EAST
Arjo Middle East FZ-LLC
Office 908, 9th Floor,
HQ Building,North Tower,
Dubai Science Park,
Al Barsha South
P.O. Box 11488, Dubai,
United Arab Emirates
Direct +971 487 48053
Fax +971 487 48072
Email: Info.ME@arjo.com

NEDERLAND
Arjo Nederland BV
Biezenwei 21
4004 MB TIEL
Postbus 6116
4000 HC TIEL
Tel: +31 (0) 344 64 08 00
Fax: +31 (0) 344 64 08 85
E-mail: info.nl@arjo.com

NEW ZEALAND
Arjo Ltd
34 Vestey Drive
Mount Wellington
NZ-AUCKLAND 1060
Tel: +64 (0) 9 573 5344
Free Call: 0800 000 151
Fax: +64 (0) 9 573 5384
E-mail: nz.info@Arjo.com

NORGE
Arjo Norway AS
Olaf Helsets vei 5
N-0694 OSLO
Tel: +47 22 08 00 50
Faks: +47 22 08 00 51
E-mail: no.kundeservice@arjo.com

ÖSTERREICH
Arjo Austria GmbH
Lemböckgasse 49 / Stiege A / 4.OG
A-1230 Wien
Tel: +43 1 8 66 56
Fax: +43 1 866 56 7000

POLSKA
Arjo Polska Sp. z o.o.
ul. Ks Piotra Wawrzyniaka 2
PL-62-052 KOMORNIKI (Poznań)
Tel: +48 61 662 15 50
Fax: +48 61 662 15 90
E-mail: arjo@arjo.com

PORTUGAL
Arjo em Portugal
MAQUET Portugal, Lda.
(Distribudor Exclusivo)
Rua Poeta Bocage n.º 2 - 2G
PT-1600-233 Lisboa
Tel: +351 214 189 815
Fax: +351 214 177 413
E-mail: Portugal@arjo.com

SUISSE / SCHWEIZ
Arjo Switzerland AG
Fabrikstrasse 8
Postfach
CH-4614 HÄGENDORF
Tél/Tel: +41 (0) 61 337 97 77
Fax: +41 (0) 61 311 97 42

SUOMI
Arjo Scandinavia AB
Riihitontuntie 7 C
02200 Espoo
Finland
Puh: +358 9 6824 1260
E-mail: Asiakaspalvelu.finland@arjo.com

SVERIGE
Arjo International HQ
Hans Michelsensgatan 10
SE-211 20 MALMÖ
Tel: +46 (0) 10 494 7760
Fax: +46 (0) 10 494 7761
E-mail: kundservice@arjo.com

UNITED KINGDOM
Arjo UK and Ireland
Houghton Hall Park
Houghton Regis
UK-DUNSTABLE LU5 5XF
Tel: +44 (0) 1582 745 700
Fax: +44 (0) 1582 745 745
E-mail: sales.admin@arjo.com

USA
Arjo Inc.
2349 W Lake Street Suite 250
US-Addison, IL 60101
Tel: +1 (630) 307-2756
Free: +1 (800) 323-1245
Fax: +1 (630) 307 6195
E-mail: us.info@arjo.com

JAPAN
Arjo Japan K.K.
東京都港区虎ノ門三丁目7 番8 号
ランディック第2 虎ノ門ビル9 階
Tel: +81 (0)3-6435-6401
Fax: +81 (0)3-6435-6402
E-mail: info.japan@arjo.com

At Arjo, we are committed to improving the everyday lives of people affected by reduced mobility and age-related health challenges. With products and solutions that ensure ergonomic patient handling, personal hygiene, disinfection, diagnostics, and the effective prevention of pressure ulcers and venous thromboembolism, we help professionals across care environments to continually raise the standard of safe and dignified care. Everything we do, we do with people in mind.

ArjoHuntleigh AB
Hans Michelsensgatan 10
211 20 Malmö, Sweden
www.arjo.com

001.25060.DK

CE 2797